Strand
STAINLESS

BADRUM

BLANDARE OCH DUSCHAR



2026

DET BÄSTA ELLER INGENTING ALLS



Att välja Strands rostfria produkter för badrummet borde vara ett självklart val. Låt oss förklara varför.

Vi på Strand har valt rostfritt stål att omfatta hela vårt produktsortiment. Ett material som är funktionellt, hållbart med en oöverträffad kvalitet som också har ett starkt designuttryck – det optimala alternativet som tillgodoser din personliga smak och ekonomi, och inte minst omsorgen om vår gemensamma miljö.

Anledningar till att Strands blandare hör hemma i ditt badrum:

- Är tillverkade av solitt rostfritt stål med standarden SUS 304 – marknadens i särklass starkaste material.
- Kan därför garantera en stabil, långvarig funktion över tid, sannolikt bäst i klassen.
- Är blyfria och släpper inte från sig några giftiga ämnen – oöverträffat ur ett ekologiskt perspektiv.
- Har en sober ytfinish som inte nöts bort eller lossnar.
- Avsaknaden av pålagd ytbeläggning förenklar återvinningen.
- Kräver ingen designmässig make-up. Rostfritt material är naturligt vackert.

INNEHÅLL

TVÄTTSTÄLLSBLANDARE 13

BARBARA 14
GODHEM 15
KOSTER SLIM 16
SOLID 19
VINGA 20
TITAN 21
ECHO 21
VEDDIGE 21

BOTTENVENTILER 22

DUSCH & BADKARSBLANDARE 24

TITAN 25

TAKDUSCHAR 26

INOX 30

MÖBLER 33

BOSTON 33

DUSCHSET 34

SATTELITE 35

BLANDARFÄSTEN 36

TILLBEHÖR DUSCH/BAD 37

HANDDUKSTORKAR 38

HAGA 39
POLE 42

STÖDHANDTAG 44

RAKA STÖDHANDTAG - 25MM 45
RAKA STÖDHANDTAG - 32MM 45
VINKLADE STÖDHANDTAG 90° - 32MM 46
VINKLADE STÖDHANDTAG 135° - 25MM 47
VINKLADE STÖDHANDTAG 135° - 32MM 47
STÖDHANDTAG FÖR TOALETT - 32MM 48
STÖDHANDTAG FÖR DUSCH 49

KROKAR OCH BESLAG 50

MYRAN 51
BJÖRNEN 51
ASKIM 52
BILLDAL 54
KULLAVIK 56
SOLID 57
MARSTRAND 58

ROSTFRITT STÅL
– skonsamt för miljö och människa

Vi vill att du som väljer våra produkter ska känna att dina val inte är enbart rationella och estetiska. De ska också tillgodose din vilja att förbättra vår gemensamma livsmiljö.

Rostfritt stål ger unika förutsättningar för att uppnå optimal styrka, funktion och ekonomi – ett material i toppklass, ett material i tiden.

- Är mer robust och slitstarkt än alternativen
- Har oslagbar livslängd
- Släpper inte ut ämnen som kan vara skadliga för människor och natur
- Kan återvinnas till hundra procent
- Dominerar de områden där höga krav ställs på hygien



Hållbarhet för generationer

Skandinavisk design karaktäriseras av sober, funktionell form. Strands produkter är inget undantag. Vi matchar klassisk, tidlös design med långsiktig hållbarhet i funktionell kvalitet. Vi på Strand var föregångare när vi valde rostfritt stål i stället för alternativa material. Vårt avsteg från vedertagen standard gjordes inte enbart för den optimala funktion, hållbarhet och ekonomi som det gav Strands produkter, utan också för det genuint vackra i det rostfria materialet – styrka och skönhet i symbios.





Taking a bath in style

Att ett bad skall vara en skön, avkopplande upplevelse borde egentligen vara självklart. Tyvärr är det något vi tenderar att glömma i dagens stressiga tillvaro. Badrummet reduceras ibland till att bli en kroppens snabbtvätt, en basal, effektiv tvättstuga. Vi på Strand vill istället ge dig ett skönt, avkopplande bad med lyxkänsla och samtidigt ett bad under maximalt hygieniska förutsättningar.

Våra krav på hygien ökar, i det offentliga rummet såväl som i ditt privata hem. En utveckling som vi på Strand inte har missat. Tvärtom, våra material ger oss förutsättningar att ligga i täten. Vi påstår också att vi gör det.

Vi på Strand har alltid strävat efter att våra produkter skall vara hållbara och maximalt funktionella, men samtidigt enkla att rengöra. Detta återspeglas bland annat i att våra produkter har satinpolerade ytor med rundade kanter och former som är lätta att hålla rena.

Strands produkter gynnar både miljö och ekonomi, i stora fastigheter och i privata hem.



Stainless Living

Strands bärande koncept, ”Stainless Living”, speglar vår syn på hur man skapar det moderna hemmet: Du kan välja rostfria produkter i både kök och badrum för att ge din bostad en designmässig och funktionell helhet. Att formgivningen följer en utstakad linje mellan samtliga produkter skapar harmoni för ögat, vetskapen att du får en sammanhållen funktionell kvalitet tilltalar förnuftet. Tillsammans utgör kombinationen av klassisk design och garanterad, uthållig funktionell kvalitet ditt rationella skäl att köpa Strandprodukter.

Läs mer om Stainless Living för kök och badrum på strandstainless.se

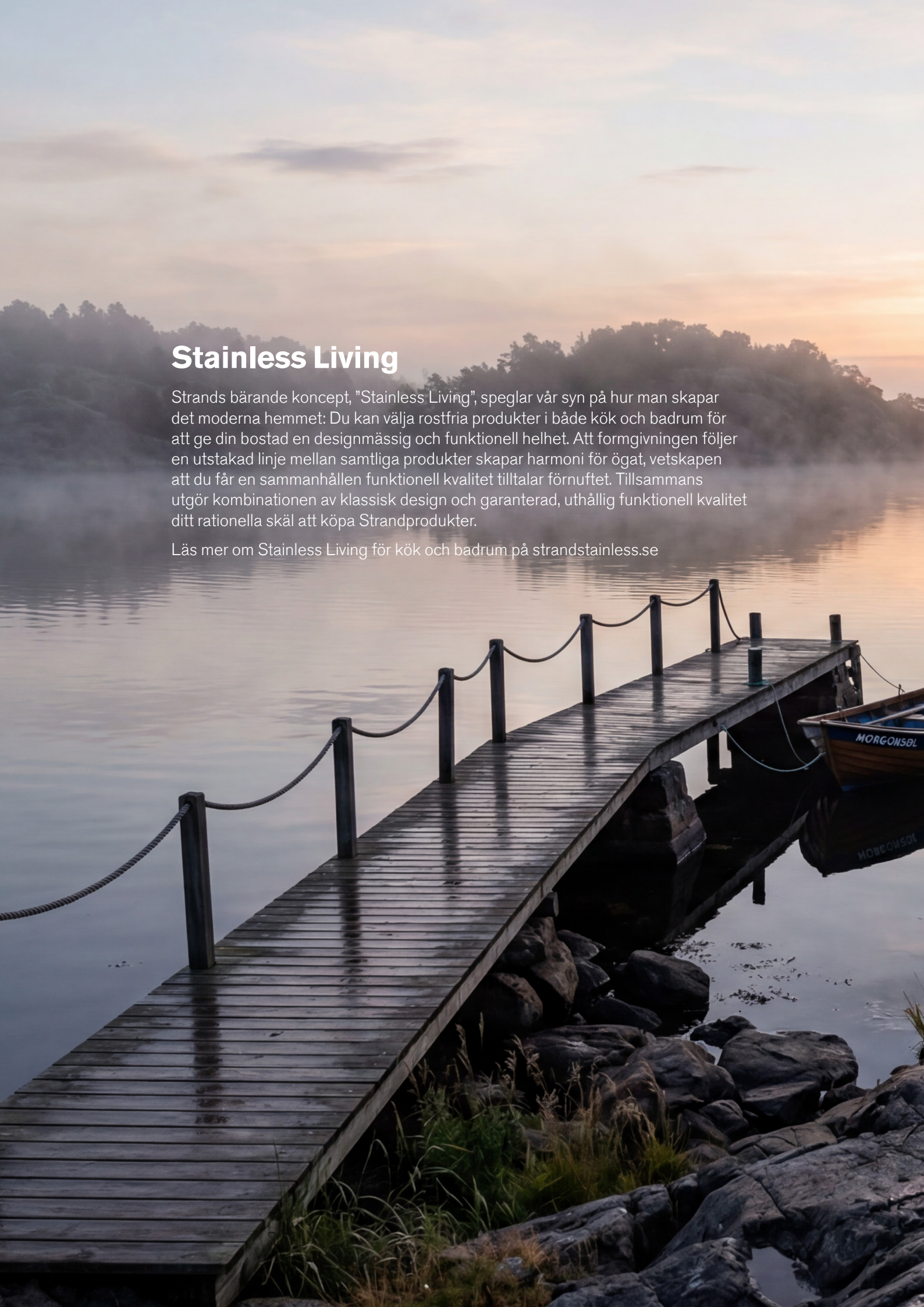



ÖVERSIKT TVÄTTSTÄLLSBLANDARE

BARBARA

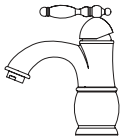

BA-2001
H: 180 mm
Sida 14

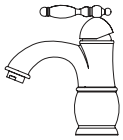

BA-2001 GOLD
H: 180 mm
Sida 14

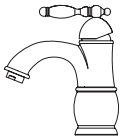

BA-2001 GUN
H: 180 mm
Sida 14

GODHEM

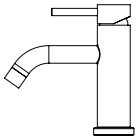

GOD-2001
H: 180 mm
Sida 15

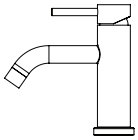

GOD-2001 GOLD
H: 180 mm
Sida 15

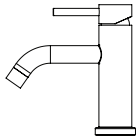

GOD-2001 GUN
H: 180 mm
Sida 15

KOSTER SLIM

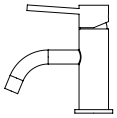

KS-2001
H: 150 mm
Sida 16

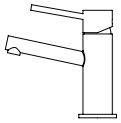

KS-2002
H: 150 mm
Sida 17

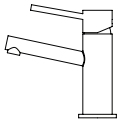

KS-2002 GOLD
H: 150 mm
Sida 17

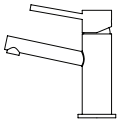

KS-2002 GUN
H: 150 mm
Sida 17

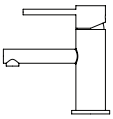

KS-2003
H: 150 mm
Sida 16

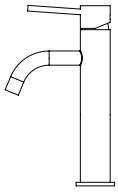

KS-2101
H: 250 mm
Sida 18

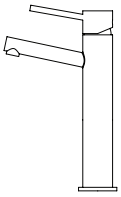

KS-2102
H: 250 mm
Sida 18

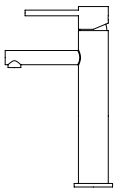

KS-2103
H: 250 mm
Sida 18

SOLID

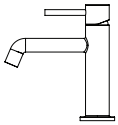

SO-2001
H: 163 mm
Sida 19

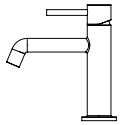

SO-2001 GUN
H: 163 mm
Sida 19

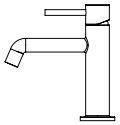

SO-2001 GOLD
H: 163 mm
Sida 19

VINGA

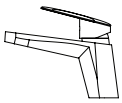

VI-2001
H: 130 mm
Sida 20

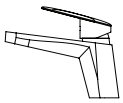

VI-2001 GOLD
H: 130 mm
Sida 20

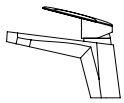

VI-2001 GUN
H: 130 mm
Sida 20

TITAN

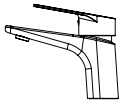

TI-2001
H: 130 mm
Sida 21

VEDDIGE

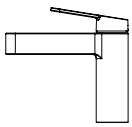

VE-2002
H: 155 mm
Sida 21

ECO

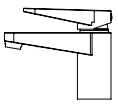

EC-2001
H: 126 mm
Sida 21

TVÄTTSTÄLLSBLANDARE



SOLID
SO-2001 GUN
Sida 19



HÅLTAGNING I BÄNK
Det är viktigt att notera håltagning i bänk då vissa blandare kräver ett större hål för att fungera optimalt.

De flesta tvättställen har standardhål, men kantradien på hålet kan skilja.



ECO KOMFORT
Flera av våra blandare är utrustade med vattenspar-funktion som ger två tydliga lägen på flödesspaken. Första läget spar upp til 20% av vattenförbrukningen jämfört med maxflöde och minskar påfrestningen på rören vid öppning och stängning.



JUSTERBAR STRÅLSAMLARE
Flera av våra blandare har funktionen att man kan justera var vattenstrålen hamnar, genom att rikta strålsamlaren.



HÖJD
Visar i millimeter hur hög blandaren är mätt från basen upp till högsta punkten på blandaren.

UTSPRÅNG
Visar i millimeter hur långt ut från centrum av blandaren, vattenstrålen kommer ut.

FALLHÖJD
Visar i millimeter hur högt upp vatten-strålen börjar, mätt från blandarens bas.

MAX BÄNK
Visar max tjocklek på tvättställ / bänk för att blandaren skall kunna monteras korrekt.

BARBARA



BA-2001



NYHET



BA-2001 Gold

NYHET



BA-2001 Gun

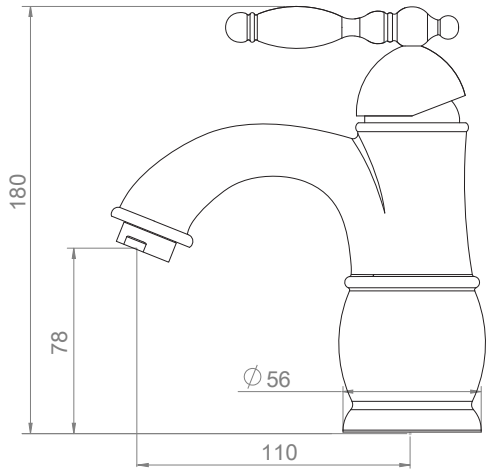

Viktiga mått *(mm)*

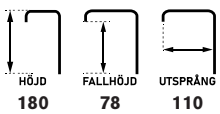

Max bänk:
50 mm

Flöde (300 kPa):
7,9 l/min

Håltagning:
35 mm

STAINLESS STEEL 304

Insats
KERAMISK TDO-35 INSATS

	Art.nr	Pris
	BA-2001	**3 410 SEK**
	Satin	
	RSK: 834 44 58	**EAN:** 7350025862033
	Art.nr	**Pris**
	BA-2001 Gold	**5 100 SEK**
	PVD Gold	
	RSK: 827 63 99	**EAN:** 7350025869193
	Art.nr	**Pris**
	BA-2001 Gun	**5 100 SEK**
	PVD Gun Metal	
	RSK: 827 63 98	**EAN:** 7350025869186

Alla priser i katalogen är rekommenderade konsumentpriser inklusive moms.

GODHEM



GOD-2001



NYHET



GOD-2001 Gold



GOD-2001 Gun

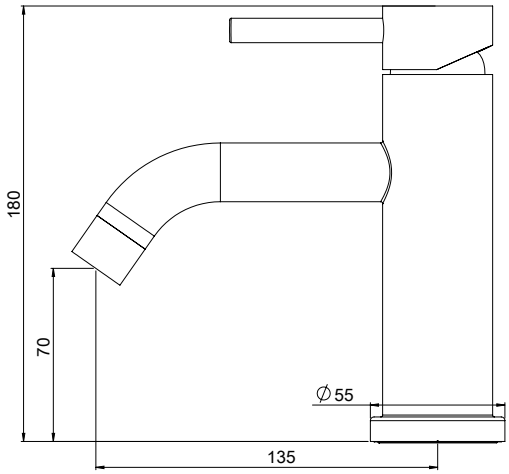

Viktiga mått *(mm)*

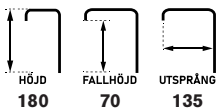

Max bänk:
50 mm

Flöde (300 kPa):
9,7 l/min

Håltagning:
35 mm

STAINLESS STEEL 304

Insats
KERAMISK KEROX KS-35N INSATS

	Art.nr	Pris
	GOD-2001 **Satin** **RSK:** 827 80 77	**2 195 SEK** **EAN:** 7350025866147
	GOD-2001 Gold **PVD Gold** **RSK:** 824 64 70	**3 995 SEK** **EAN:** 7350025869568
	GOD-2001 Gun **PVD Gun Metal** **RSK:** 827 83 10	**3 995 SEK** **EAN:** 7350025866680

Alla priser i katalogen är rekommenderade konsumentpriser inklusive moms.

KOSTER SLIM



KS-2001

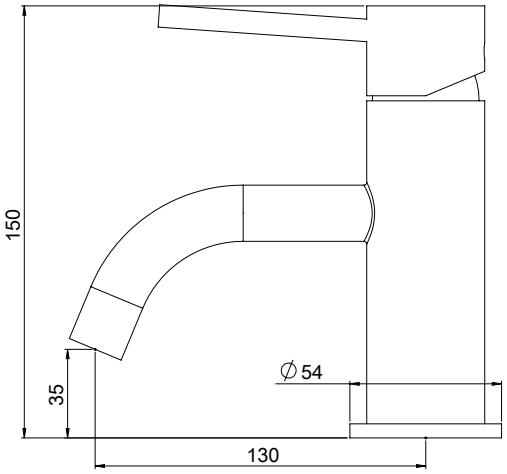

KS-2001



KS-2003

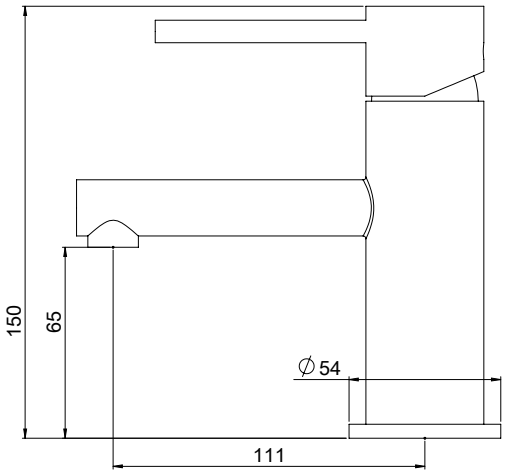

KS-2003

Max bänk:
40 mm

Flöde (300 kPa):
4,7 l/min

Håltagning:
35 mm

Insats

Art.nr KS-2001 **Pris** **2 745 SEK**

Satin

RSK: 827 80 78 **EAN:** 7350025866222

Art.nr KS-2003 **Pris** **2 745 SEK**

Satin

RSK: 827 80 80 **EAN:** 7350025866246

Alla priser i katalogen är rekommenderade konsumentpriser inklusive moms.

KOSTER SLIM



KS-2002



KS-2002 Gold



KS-2002 Gun



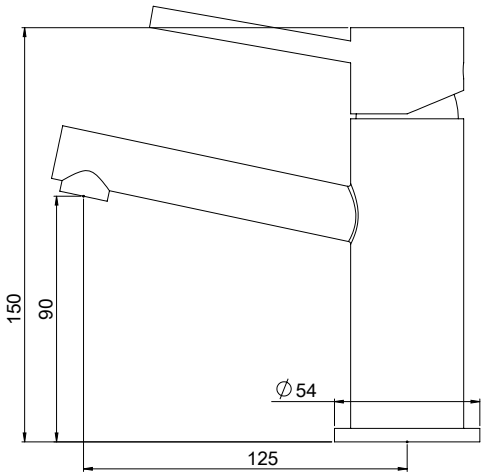

Viktiga mått *(mm)*

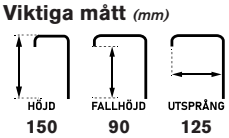

Max bänk:
40 mm

Flöde (300 kPa):
5,1 l/min

Håltagning:
35 mm

STAINLESS STEEL 304

Insats
KERAMISK KEROX KS-35N INSATS

	Art.nr	Pris
	KS-2002 **Satin** **RSK:** 827 80 79	**2 745 SEK** **EAN:** 7350025866239
	KS-2002 Gold **PVD Gold** **RSK:** 827 64 54	**3 995 SEK** **EAN:** 7350025869544
	KS-2002 Gun **PVD Gun Metal** **RSK:** 827 64 53	**3 995 SEK** **EAN:** 7350025869537

Alla priser i katalogen är rekommenderade konsumentpriser inklusive moms.

KOSTER SLIM



KS-2101



KS-2102



KS-2103

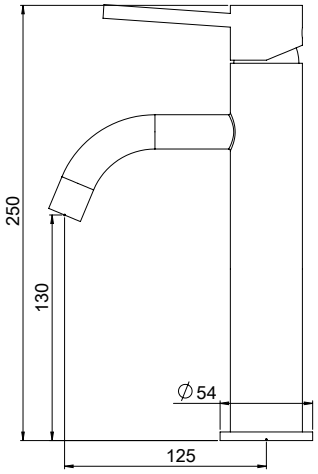

KS-2101

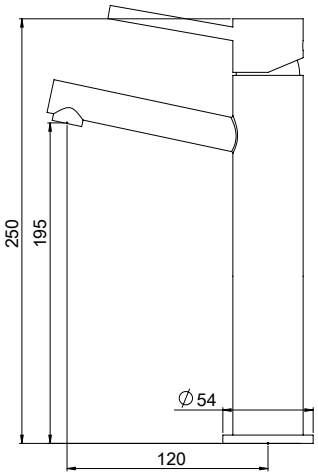

KS-2102

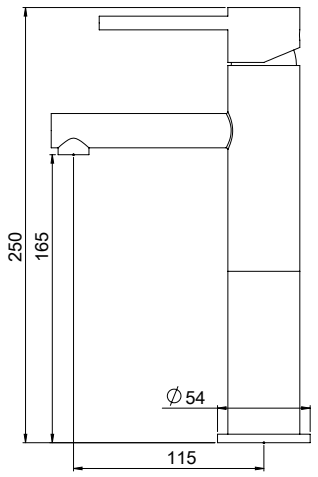

KS-2103

Max bänk:
40 mm

Flöde (300 kPa):
4,7 l/min

Håltagning:
35 mm

STAINLESS STEEL 304

Insats

KERAMISK KEROX KS-35N INSATS

Art.nr KS-2101 **Pris** **3 295 SEK**
Satin
RSK: 827 82 05 **EAN:** 7350025866451

Art.nr KS-2102 **Pris** **3 295 SEK**
Satin
RSK: 827 82 06 **EAN:** 7350025866468

Art.nr KS-2103 **Pris** **3 295 SEK**
Satin
RSK: 827 82 07 **EAN:** 7350025866475

Alla priser i katalogen är rekommenderade konsumentpriser inklusive moms.

SOLID



SO-2001



SO-2001 GOLD



SO-2001 GUN



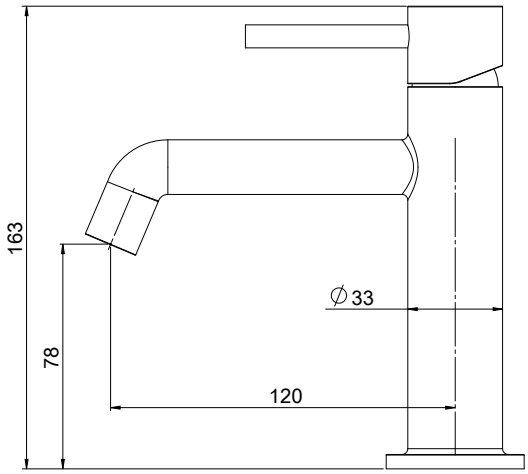

Viktiga mått *(mm)*

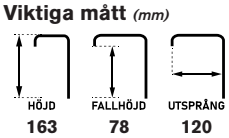

Max bänk:
40 mm

Flöde (300 kPa):
7,2 l/min

Håltagning:
35 mm



Insats



	Art.nr	Pris
	SO-2001 **Satin** **RSK:** 827 85 22	**2 745 SEK** **EAN:** 7350025867229
	SO-2001 GOLD **PVD Gold** **RSK:** 827 58 03	**4 395 SEK** **EAN:** 7350025868479
	SO-2001 GUN **PVD Gun Metal** **RSK:** 827 58 04	**4 395 SEK** **EAN:** 7350025868462

Alla priser i katalogen är rekommenderade konsumentpriser inklusive moms.

VINGA



VI-2001





VI-2001 GOLD

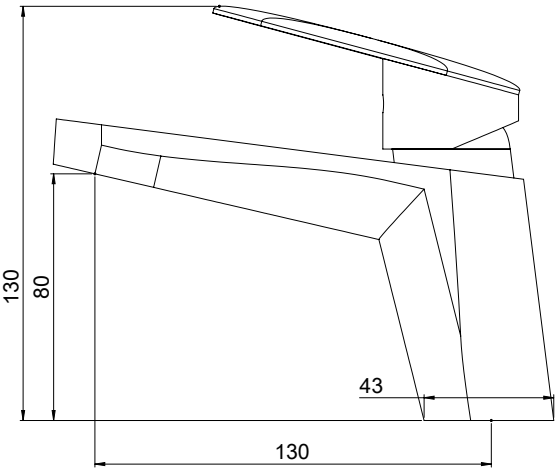



VI-2001 GUN

Viktiga mått *(mm)*

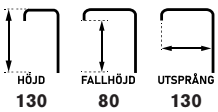

Max bänk:
50 mm

Flöde (300 kPa):
8,2 l/min

Håltagning:
35 mm



Insats



Art.nr		Pris
VI-2001		**3 075 SEK**
Satin		
RSK: 834 44 60	**EAN:** 7350025862453	

Art.nr		Pris
VI-2001 GOLD		**5 495 SEK**
PVD Gold		
RSK: 827 67 29	**EAN:** 7350025870359	

Art.nr		Pris
VI-2001 GUN		**5 495 SEK**
PVD Gun Metal		
RSK: 827 67 30	**EAN:** 7350025870366	

Alla priser i katalogen är rekommenderade konsumentpriser inklusive moms.

TITAN



TI-2001

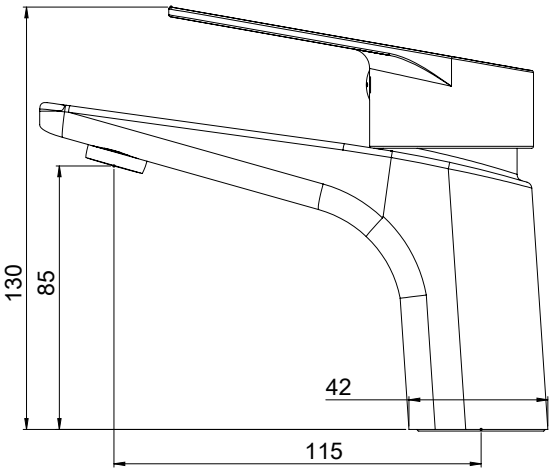

Viktiga mått *(mm)*

HÖJD	FALLHÖJD	UTSPRÅNG
130	85	115

Max bänk:
50 mm

Flöde (300 kPa):
7,8 l/min

Håltagning:
35 mm

STAINLESS STEEL 304

Insats: KERAMISK TDO-35 INSATS

Art.nr
TI-2001

Pris
2 615 SEK

Satin
RSK: 834 44 57 **EAN:** 7350025862019

ECHO



EC-2001

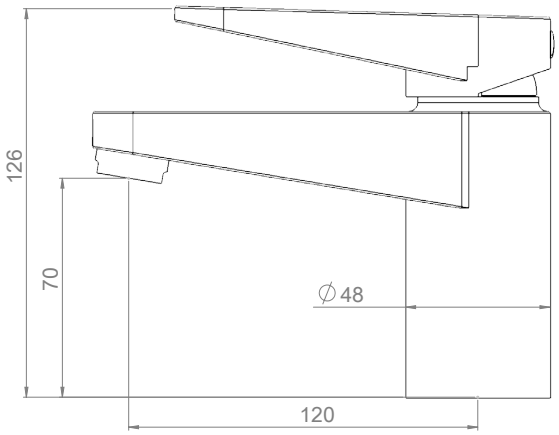

Viktiga mått *(mm)*

HÖJD	FALLHÖJD	UTSPRÅNG
126	70	120

Max bänk:
50 mm

Flöde (300 kPa):
9,5 l/min

Håltagning:
35 mm

STAINLESS STEEL 304

Insats: KERAMISK TDO-35 INSATS

Art.nr
EC-2001

Pris
2 635 SEK

Satin
RSK: 834 44 55 **EAN:** 7350025862026

VEDDIGE



VE-2002

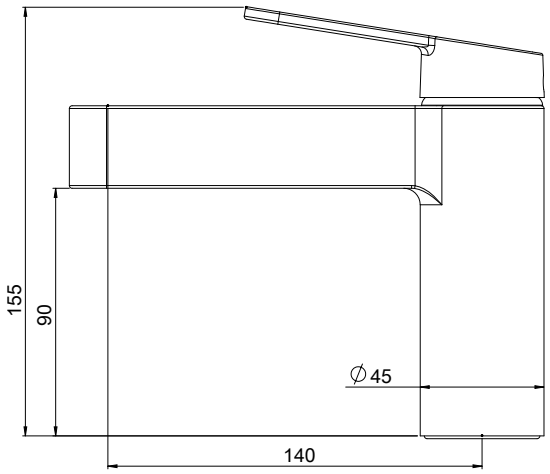

Viktiga mått *(mm)*

HÖJD	FALLHÖJD	UTSPRÅNG
155	90	140

Max bänk:
50 mm

Flöde (300 kPa):
10,2 l/min

Håltagning:
35 mm

STAINLESS STEEL 304

Insats: KERAMISK SEDAL SedO-35 INSATS

Art.nr
VE-2002

Pris
2 195 SEK

Satin
RSK: 827 56 97 **EAN:** 7350025868455

Alla priser i katalogen är rekommenderade konsumentpriser inklusive moms.

BOTTENVENTILER

KLASSISK DESIGN MED VIPPFUNKTION



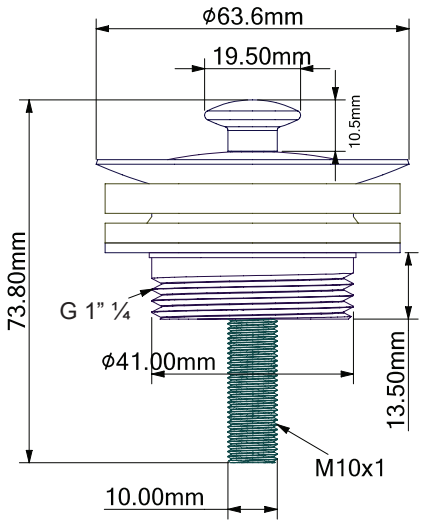

POP-15 KLASSISK VIPPVENTIL

Yta
Satin
Art.nr
POP-15
RSK: 855 99 96 **EAN:** 7350025862422

765 SEK

POP-UP / PUSH-OPEN



POP-24 SATIN



POP-24 GOLD



POP-24 GUN

POPUP-24 SATIN

Yta
Satin
Art.nr
POP-24 SATIN
RSK: 826 50 62 **EAN:** 7350025865553

765 SEK

POPUP-24 GOLD

Yta
Gold
Art.nr
POP-24 GOLD
RSK: 826 50 62 **EAN:** 7350025868585

1 095 SEK

POPUP-24 GUN

Yta
Gun Metal
Art.nr
POP-24 GUN
RSK: 855 36 42 **EAN:** 7350025868578

1 095 SEK

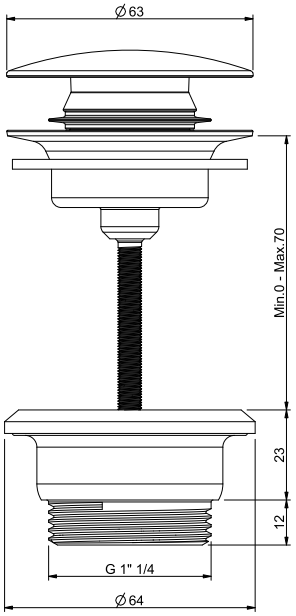

Alla priser i katalogen är rekommenderade konsumentpriser inklusive moms.



TITAN
TI-2001
Sida 21



GODHEM
GOD-2001
Sida 15



KOSTER SLIM
KS-2002
Sida 17



BARBARA
BA-2001 GOLD
Sida 14

DUSCH & BADKARSBLANDARE





ANSLUTNING

150 C/C är europastandard på anslutning av duschar.
160 C/C är den gamla svenska standarden.
Kolla vad som används där blandaren skall monteras.



TERMOSTATINSATS

En termostatinsats blandar inkommande vatten och skall förhindra att eventuella variationer skall märkas för den som använder duschen.



PVD YTBEHANDLING

Våra med populära modeller kommer nu i nya tidlösa färger.

TITAN



TI-300N



TI-310N



TI-300W



TI-310W



TI-300W GUN



TI-310W GUN

TITAN TI-300N DUSCHTERMOSTAT - 150CC

Yta Satin
Art.nr TI-300N
RSK: 835 14 12 **EAN:** 7350025867021
Pris 3 295 SEK

TITAN TI-310 BADKARSTERMOSTAT - 150CC

Yta Satin
Art.nr TI-310
RSK: 836 21 78 **EAN:** 7350025866819
Pris 3 845 SEK

TITAN TI-300W DUSCHTERMOSTAT - 160CC

Yta Satin
Art.nr TI-300W
RSK: 835 13 97 **EAN:** 7350025867199
Pris 3 295 SEK

TITAN TI-310W BADKARSTERMOSTAT - 160CC

Yta Satin
Art.nr TI-310W
RSK: 836 21 90 **EAN:** 7350025867175
Pris 3 845 SEK

TITAN TI-300W DUSCHTERMOSTAT GUN - 160CC

Yta PVD Gun Metal
Art.nr TI-300W GUN
RSK: 835 03 07 **EAN:** 7350025868516
Pris 5 165 SEK

TITAN TI-310W BADKARSTERMOSTAT GUN - 160CC

Yta PVD Gun Metal
Art.nr TI-310W GUN
RSK: 824 50 72 **EAN:** 7350025868523
Pris 5 495 SEK

Ritningar Sida 29

Alla priser i katalogen är rekommenderade konsumentpriser inklusive moms.

TAKDUSCHAR





ANSLUTNING
150 C/C är europastandard på anslutning av duschar.
160 C/C är den gamla svenska standarden.
Kolla vad som används där blandaren skall monteras.



TERMOSTATINSATS
En termostatinsats blandar inkommande vatten och skall förhindra att eventuella variationer skall märkas för den som använder duschen.



PVD YTBEHANDLING
Våra med populära modeller kommer nu i nya tidlösa färger.



ALLT I ROSTFRITT STÅL
Detaljer som handdusch och hållare / glider är självklart även dessa helt i Rostfritt Stål 304.

HÖJD MIN
Visar i millimeter hur lågt ned toppröret kan justeras.

HÖJD MAX
Visar i millimeter högt upp toppröret kan justeras.

JUSTERBART VÄGGFÄSTE
Våra väggfästen är justerbara för att stigröret skall kunna monteras lodrätt.

TIPS FRÅN STRAND
Bästa resultat fås alltid om man väntar tills takduschen finns hemma så exakta mått kan tas för väggfästets håltagning.

TITAN



TI-501E
TI-501WE

ALLT I ROSTFRITT STÅL
- Taksil
- Glider / Hållare
- Handdusch

TAKDUSCH STRAND TITAN TI-501E - 150CC

Yta Satin
Art.nr TI-501E
Pris **7 695 SEK**
RSK: 828 31 50 **EAN:** 7350025867281

TAKDUSCH STRAND TITAN TI-501WE - 160CC

Yta Satin
Art.nr TI-501WE
Pris **7 695 SEK**
RSK: 828 31 45 **EAN:** 7350025867151

Ritning Sida 29

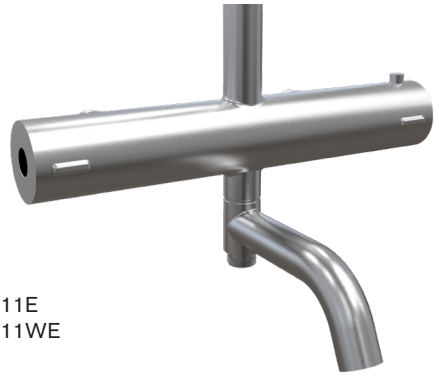

TI-511E
TI-511WE

TAKDUSCH BADKAR STRAND TITAN TI-511E - 150CC

Yta Satin
Art.nr TI-511E
Pris **8 245 SEK**
RSK: 828 31 51 **EAN:** 7350025867298

TAKDUSCH BADKAR STRAND TITAN TI-511WE - 160CC

Yta Satin
Art.nr TI-511WE
Pris **8 245 SEK**
RSK: 828 31 46 **EAN:** 7350025867168

Ritning Sida 29

NY DESIGN TITAN SATIN
- Ny taksil
- Nytt väggfäste
- Slimmad anslutning av stigröret

TERMOSTAT INSATS
STAINLESS STEEL 304

Alla priser i katalogen är rekommenderade konsumentpriser inklusive moms.



TI-501WE
GOLD



TI-501WEGU

TAKDUSCH STRAND TITAN TI-501WE GOLD - 160CC

Yta
PVD Gold

Art.nr
TI-501WE GOLD

Pris
12 095 SEK

RSK: 828 34 26 **EAN:** 7350025868509

Ritning Sida 29

TAKDUSCH STRAND TITAN TI-501W GUN - 160 CC

Yta
PVD Gun Metal

Art.nr
TI-501WEGU

Pris
12 095 SEK

RSK: 828 32 69 **EAN:** 7350025868448

Ritning Sida 29

Alla priser i katalogen är rekommenderade konsumentpriser inklusive moms.

TI-501WE GOLD/GUN

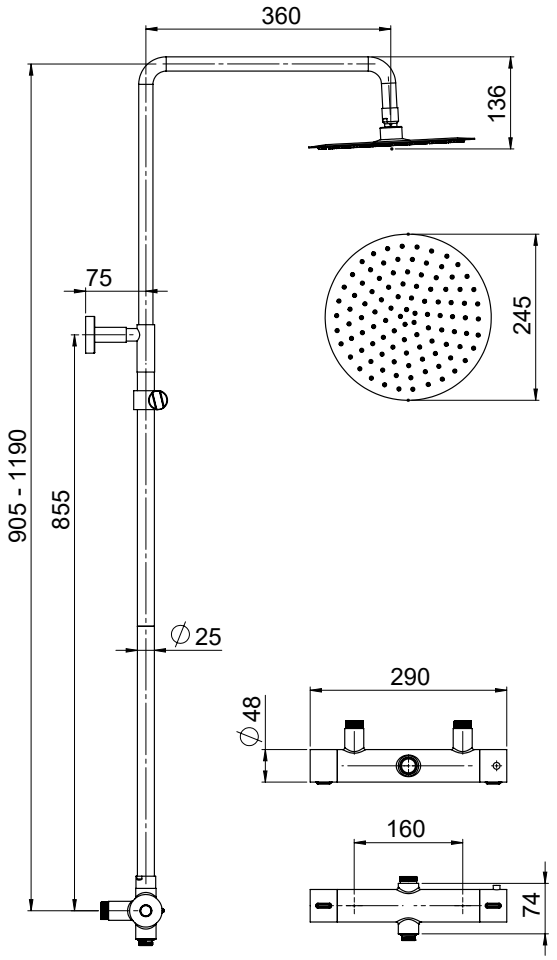

TI-501WE SATIN

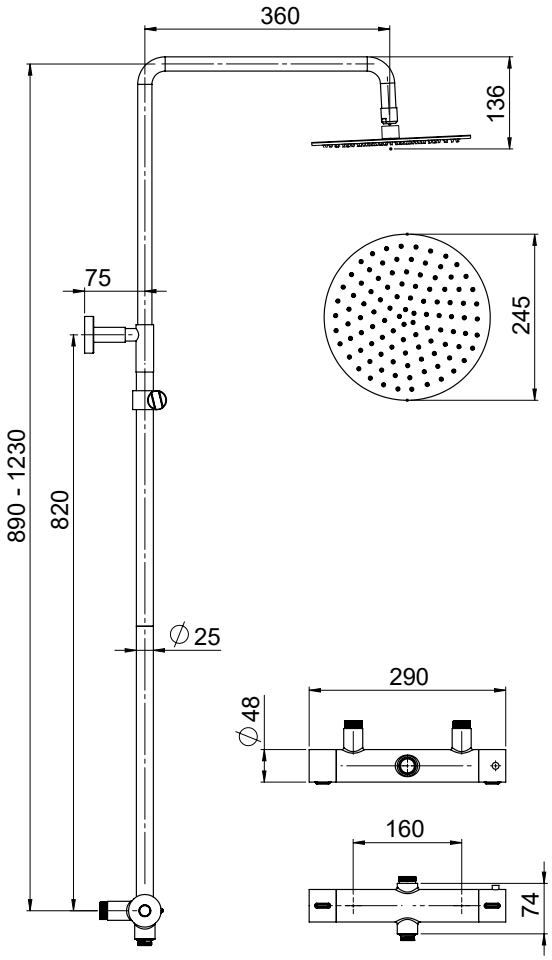

INOX-D50150

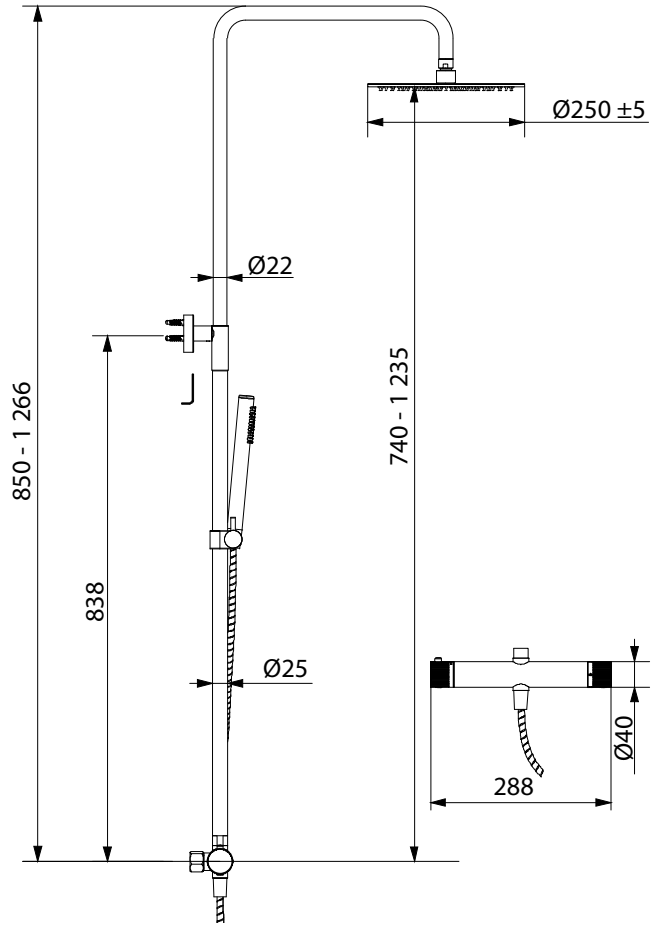

TI-300N (150CC)

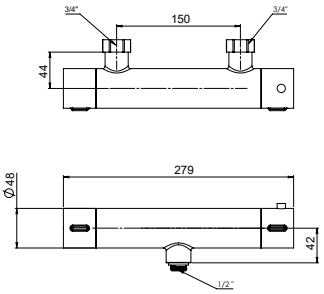

TI-300W (160CC)

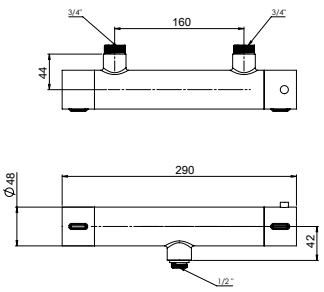

TI-310N (150CC)

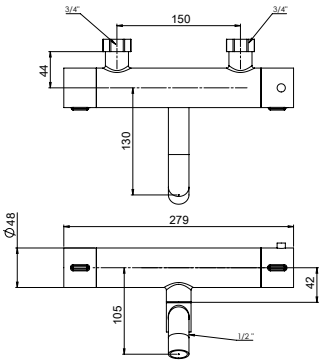

TI-310W (160CC)

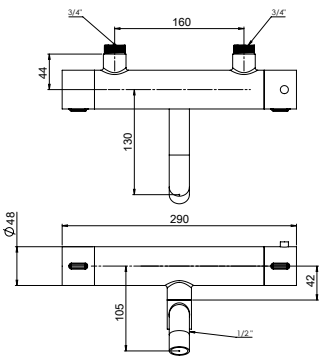

Alla priser i katalogen är rekommenderade konsumentpriser inklusive moms.

INOX



Räfflat reglage

INOX-D50150
BLANK



Räfflat reglage

INOX-D50150
GOLD

ALLT I ROSTFRITT STÅL
- Taksil
- Glider / Hållare
- Handdusch

TAKDUSCH STRAND INOX-501 BLANK - 150CC

Yta Blank
Art.nr INOX-D50150 BLANK
RSK: 828 37 50 **EAN:** 7350025869858
Pris **7 495 SEK**

Ritning Sida 29

TAKDUSCH STRAND INOX-501 GOLD - 150CC

Yta PVD Gold
Art.nr INOX-D50150 GOLD
RSK: 828 37 51 **EAN:** 7350025869865
Pris **8 495 SEK**

Ritning Sida 29

Alla priser i katalogen är rekommenderade konsumentpriser inklusive moms.



Räfflat reglage

INOX-D50150
GUN

TAKDUSCH STRAND INOX-501 GUN - 150CC

Yta PVD Gun Metal
Art.nr INOX-D50150 GUN
Pris 8 495 SEK
RSK: 828 37 52 **EAN:** 7350025869872

Ritning Sida 29





Räfflat reglage

INOX-D50150
SATIN

TAKDUSCH STRAND INOX-501 SATIN - 150CC

Yta Satin
Art.nr INOX-D50150 SATIN
Pris 7 495 SEK
RSK: 828 37 53 **EAN:** 7350025869889

Ritning Sida 29



Alla priser i katalogen är rekommenderade konsumentpriser inklusive moms.

PVD Ytbehandling

(Physical Vapour Deposition / fysisk ångdeposition)

Låt ditt badrum lämna det alldagliga bakom sig och kliva in i en värld av modern lyx. Genom den banbrytande PVD-teknologin blir din tvättställsblandare, dusch eller handdukstork, inte bara praktiska redskap – de blir badrummets mest fängslande smycken.

PVD Guld – Tidlös opulens och varm elegans

En varm kyss av ljus:
PVD Guld sprider ett mjukt, inbjudande sken som omedelbart höjer mysfaktorn i rummet.

Evig glans
Till skillnad från obehandlad mässing som mörknar och fläckas, behåller PVD-guldet sin perfekta, kungliga lyster dag efter dag, år efter år.

PVD Gun Metal – Sofistikerad dramatik och industriell minimalism

Raffinerad rymd
Gun Metal har en djup, rökig ton med subtila metalliska skiftningar. Den är mörkare än rostfritt stål men mjukare än rent svart, vilket ger en otroligt sober känsla

Den moderna arkitektens val
Denna färg andas urban lyx och industriell elegans. Den smälter sömlöst ihop med ytor i rå betong, mörk marmor eller rustikt trä.

Ett spel mellan ljus och skugga
Den borstade ytan i Gun Metal fångar badrummets belysning på ett dramatiskt men diskret sätt som ger ett fantastiskt visuellt djup.

REPTÅLIG
Det gör att kranen/duschen står emot repor och dagligt slitage mycket bättre.

FLAGNAR INTE
Beläggningen smälter samman med materialet på atomnivå, vilket gör den i princip omöjlig att skala av genom normal användning.

ENKEL RENGÖRING
Den täta och släta molekylära strukturen gör att smuts, kalk och fingeravtryck inte fastnar lika lätt, vilket gör badrummet mycket mer lättskött.

MILJÖVÄNLIG
PVD-processen sker i en sluten vakuumkammare utan de farliga kemiska bad eller giftiga restprodukter som uppstår vid traditionell galvanisering eller elektroplätering.

MÖBLER



BOSTON TEAKMÖBLER MED STOMME AV ROSTFRITT STÅL

Våra exklusiva teakmöbler för balkong, uteplats, pool och badrum. Grade A Teak som kräver minimal skötsel. Kan vara ute året runt. Stomme av Rostfritt Stål 304.

- Grade A Teak
- Stomme i Rostfritt Stål 304
- Sitthöjd 42 cm
- Bredd 42 cm
- Längd 50 / 100 cm



BOS-100

BOSTON BÄNK BOS 100 (100 x 42 cm)

Yta
Teak / Satin
Art.nr
BOS-100

500 x 420 mm
420 mm hög

Pris
5 495 SEK
EAN: 7350025864006

BOSTON BÄNK BOS 50 (50 x 42 cm)

Yta
Teak / Satin
Art.nr
BOS-50

1000 x 420 mm
420 mm hög

Pris
4 395 SEK
EAN: 7350025864013



BOS-50

DUSCHSET



DUSCHSTÅNG MED JUSTERBARA FÄSTEN
För att ge största möjliga anpassning till befintliga hål har vi sett till att väggfästena kan justeras i höjdled.

VÄLJ HANDDUSCH BLAND FYRA MODELLER
Vi har tagit fram fyra duschset för att du enkelt skall kunna välja din favorit bland våra olika handduschar.

DUSCHSLANG I ROSTFRITT STÅL
Duschslangen är gjord i samma 304-stål som övriga delar i duschsetet och den hela sortimentet i övrigt.

KOMBINERA MED VÅRA DUSCHBLANDARE
Välj bland våra 7 duschblandare och 6 badkarsblandare i rostfritt 304-stål, för att fullända ditt badrum.

DUSCHSTÅNG 750MM
Duschstången i setet är 750 mm lång.

SLANG 1500MM
Duschslangen i setet är 1.5 m lång.

JUSTERBAR HÅLLARE
Hållaren för handduschen är självklart höj och sänkbar utefter hela stångens längd. Hållaren kan även vinklas till valfri position.

Alla priser i katalogen är rekommenderade konsumentpriser inklusive moms.

SATTELITE



SAH-50DS



SAH-77DS



SAH-500DS



SAH-GDS

DUSCHSET STRAND SATELLIT SAH-50DS

Yta Satin
Art.nr SAH-50DS
Pris **2 795 SEK**
RSK: 832 01 08 **EAN:** 7350025864846

DUSCHSET STRAND SATELLIT SAH-77DS

Yta Satin
Art.nr SAH-77DS
Pris **2 795 SEK**
RSK: 832 01 09 **EAN:** 7350025864860

DUSCHSET STRAND SATELLIT SAH-500DS

Yta Satin
Art.nr SAH-500DS
Pris **2 495 SEK**
RSK: 832 01 07 **EAN:** 7350025864839

DUSCHSET STRAND GODHEM SAH-GDS

Yta Satin
Art.nr SAH-GDS
Pris **2 495 SEK**
RSK: 832 03 95 **EAN:** 7350025867960

DUSCHSTÅNG (750 MM)



TI-6000G
GUN METAL



TI-6000
SATIN

TITAN DUSCHSTÅNG TI-6000 GUN (750 MM)

Yta PVD Gun Metal
Art.nr TI-6000G
Pris **2 195 SEK**
RSK: 823 50 52 **EAN:** 7350025868745

DUSCHSTÅNG STRAND TITAN TI-6000 (750 MM)

Yta Satin
Art.nr TI-6000
Pris **1 975 SEK**
RSK: 832 01 17 **EAN:** 7350025863979

Alla priser i katalogen är rekommenderade konsumentpriser inklusive moms.

BLANDARFÄSTEN

SYNLIG RÖRDRAGNING

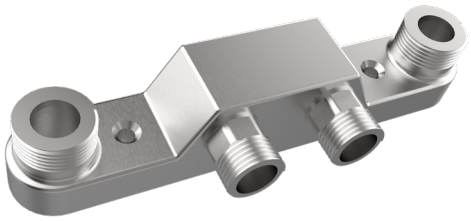

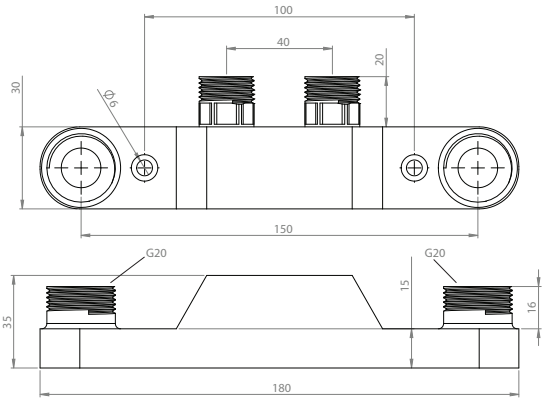

BF-40 SATIN

12/15 CU **Art.nr** BF-40 **RSK:** 835 22 08 **Pris** **1 235 SEK**

DOLD RÖRDRAGNING

150 CC



DESIGNLINE 150CC - 16PEX/ALUPEX - GOLD

Yta Gold **Art.nr** 8265062 **RSK:** 826 50 62 **EAN:** **1 799 SEK**



DESIGNLINE 150CC - 16PEX/ALUPEX - GUN

Yta Gun Metal **Art.nr** 8265003 **RSK:** 826 50 03 **EAN:** **1 799 SEK**



Kåpa säljes separat

ENKELT - PARVIS (∅ 66mm)

12/15 CU	**Art.nr** 8265301 **RSK:** 826 53 01	**Pris** **1 110 SEK**
15 PEX	**Art.nr** 8265302 **RSK:** 826 53 02	**Pris** **1 110 SEK**
16 PEX	**Art.nr** 8265303 **RSK:** 826 53 03	**Pris** **1 110 SEK**

160 CC



DESIGNLINE 160CC - 16PEX/ALUPEX - GOLD

Yta Gold **Art.nr** 8265061 **RSK:** 826 50 61 **EAN:** **1 799 SEK**



DESIGNLINE 160CC - 16PEX/ALUPEX - GUN

Yta Gun Metal **Art.nr** 8265002 **RSK:** 826 50 02 **EAN:** **1 799 SEK**



DESIGNLINE 160CC - BORSTAT ROSTFRITT

12/15 CU	**Art.nr** 8265298 **RSK:** 826 52 98	**Pris** **1 110 SEK**
15 PEX	**Art.nr** 8265299 **RSK:** 826 52 99	**Pris** **1 110 SEK**
16 PEX	**Art.nr** 8265300 **RSK:** 826 53 00	**Pris** **1 110 SEK**

Alla priser i katalogen är rekommenderade konsumentpriser inklusive moms.

TILLBEHÖR DUSCH/BAD

VÄGGFÄSTEN

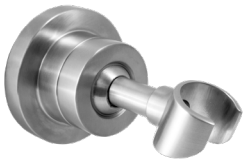

B-121



B-96

B-96

Art.nr	Pris
B-96	
RSK: 819 57 22	**435 SEK**
EAN: 7350025861081	

B-121

Art.nr	Pris
B-121	
RSK: 818 04 20	**740 SEK**
EAN: 7350025862064	

SLANGAR



B-150



B-200

B-150 (1.5 m)

Art.nr	Pris
B-96	
RSK: 823 67 02	**300 SEK**
EAN: 7350025869391	

B-200 (2.0 m)

Art.nr	Pris
B-121	
RSK: 825 20 12	**300 SEK**
EAN: 7350025867656	

HANDDUSCHAR



SAH-50



SAH-500



SAH-77



GOD-120HD

SAH-50

Art.nr	Pris
SAH-50	
RSK: 827 52 79	**325 SEK**
EAN: 7350025864815	

SAH-500

Art.nr	Pris
SAH-500	
RSK: 827 52 78	**745 SEK**
EAN: 7350025864822	

SAH-77

Art.nr	Pris
SAH-77	
RSK: 827 52 80	**375 SEK**
EAN: 7350025864853	

GOD-120HD

Art.nr	Pris
GOD-120HD	
RSK: 827 55 78	**545 SEK**
EAN: 7350025867953	

KÅPOR FÖR ENKELT BLANDARFÄSTE (∅ 67mm)



SATIN

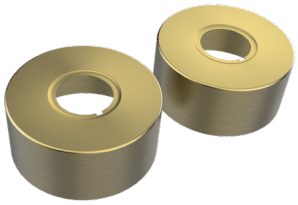

GOLD



GUN METAL



CHROME



B-107

KÅPA FÖR ENKELT VÄGGFÄSTE - 150CC (Par)

	Art.nr	Pris
SATIN	INOX-105SATIN **RSK:** 838 73 43	**340 SEK**
GOLD	INOX-105GULD **RSK:** 838 73 44	**340 SEK**
GUN METAL	INOX-105GUN **RSK:** 838 73 45	**340 SEK**
BLANK	INOX-105BLANK **RSK:** 838 73 46	**340 SEK**
B-107 SATIN	B-107 **RSK:** 848 99 41	**270 SEK**

Alla priser i katalogen är rekommenderade konsumentpriser inklusive moms.

HANDDUKSTORKAR



DOLD ANSLUTNING
Dold anslutning av el på höger sida.

LOCK FÖR STANDARD ELDOSA
Lock för standard apparatdosa medföljer.
Skruvhål C/C 60 mm.

TIMER
Inställbar på 2 och 4 timmar.

IP4 KLASSAD
Monteras i våtzon 1 och 2

CE MÄRKNING
Våra handdukstorkar är CE-märkta.

PVD YTBEHANDLING
Våra med populära modeller kommer nu i nya tidlösa färger.

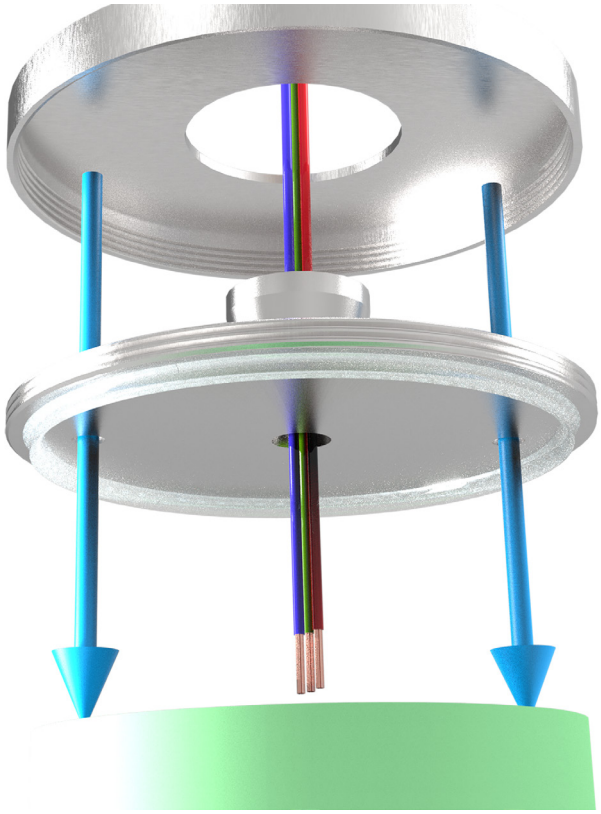

Alla priser i katalogen är rekommenderade konsumentpriser inklusive moms.

HAGA HA-750E



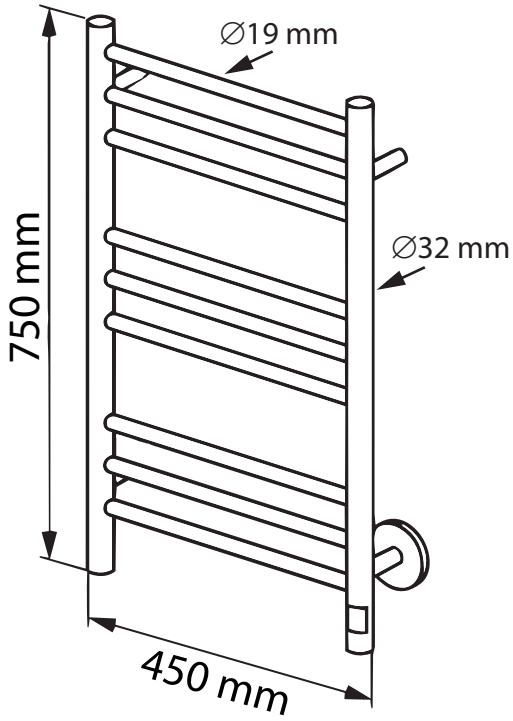

HAGA HA-750E

Yta
Satin
Art.nr
HA-750E
RSK: 875 44 86
EAN: 7350025866987

Pris
4 395 SEK



HAGA HA-800E2 NYHET



HA-800E2 BLANK

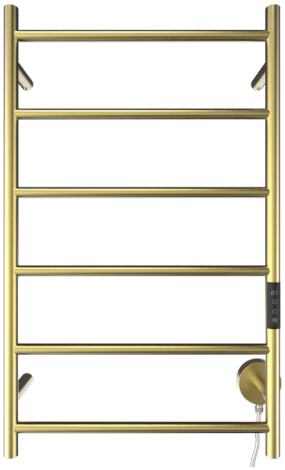

HA-800E2 GULD



HA-800E2 GUN



HA-800E2 SATIN

Not. kabeln på produktbilderna är ett valfritt tillbehör. Behöver ej anslutas.

NY DESIGN HA-800E2

- Fyra färger
- Valfri sida för anslutning av el. Höger/Vänster
- Alternativ med elsladd medföljer.
- Mer slimmad design
- Ny timer med fler funktioner

HAGA HA-800E2 SATIN

Yta: **Satin**
Art.nr: HA-800E2 SATIN
RSK: 875 33 04 **EAN:** 7350025870403
Pris: **4 495 SEK**

HAGA HA-800E2 BLANK

Yta: **Blank**
Art.nr: HA-800E2 BLANK
RSK: 875 33 05 **EAN:** 7350025870410
Pris: **4 495 SEK**

HAGA HA-800E2 GULD

Yta: **PVD Gold**
Art.nr: HA-800E2 GULD
RSK: 875 33 06 **EAN:** 7350025870427
Pris: **4 995 SEK**

HAGA HA-800E2 GUN

Yta: **PVD Gun Metal**
Art.nr: HA-800E2 GUN
RSK: 875 33 07 **EAN:** 7350025870434
Pris: **4 995 SEK**

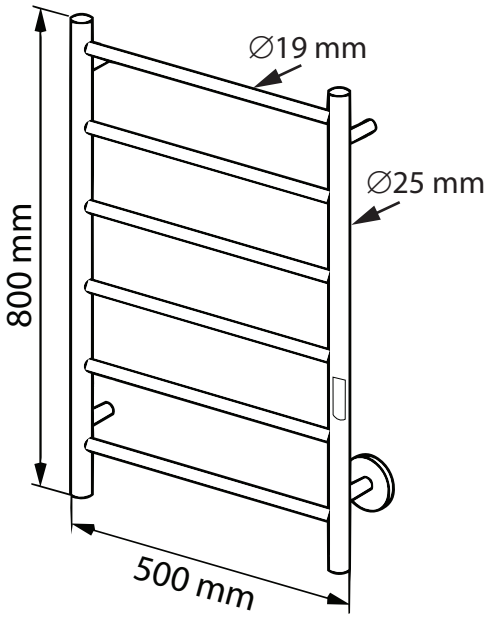

LOCK FÖR STANDARD ELDOSA

Lock för standard apparatdosa medföljer. Skruvhål C/C 60 mm.

ANSLUTNING HÖGER / VÄNSTER

Välj vilken sida som elen/apparatdosan skall anslutas på.

ANSLUTNING MED KABEL

Välj att använda anslutningskabel direkt till ett eluttag.











Alla priser i katalogen är rekommenderade konsumentpriser inklusive moms.

HAGA HA-1200E2 NYHET

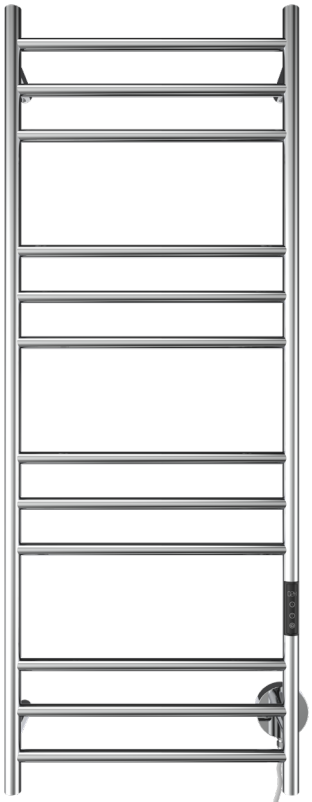

HA-1200E2 BLANK

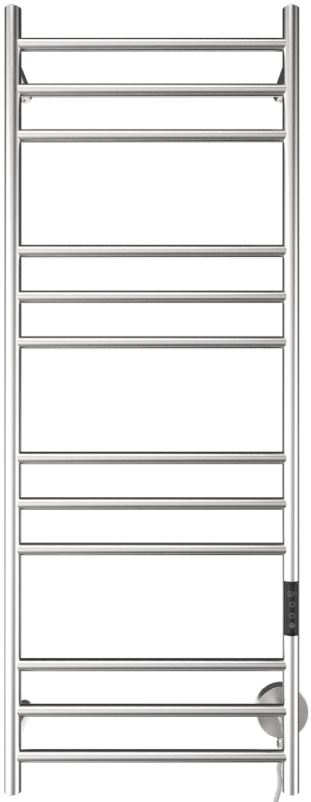

HA-1200E2 SATIN

Not. kabeln på produktbilderna är ett valfritt tillbehör. Behöver ej anslutas.

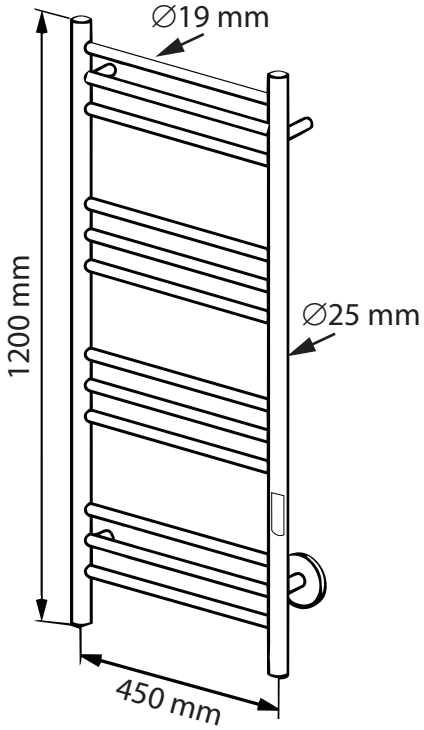

NY DESIGN HA-1200E2

- Satin eller Chrome
- Valfri sida för anslutning av el. Höger/Vänster
- Alternativ med elsladd medföljer.
- Mer slimmad design
- Ny timer med fler funktioner

HAGA HA-1200E2 SATIN

Yta
Satin
Art.nr
HA-1200E2 SATIN
RSK: 875 33 08 **EAN:** 7350025870397

Pris
6 195 SEK

HAGA HA-1200E2 BLANK

Yta
Blank
Art.nr
HA-1200E2 BLANK
RSK: 875 33 09 **EAN:** 7350025870380

Pris
6 195 SEK

LOCK FÖR STANDARD ELDOSA

Lock för standard apparatdosa medföljer. Skruvhål C/C 60 mm.

ANSLUTNING HÖGER / VÄNSTER

Välj vilken sida som elen/apparatdosan skall anslutas på.

ANSLUTNING MED KABEL

Välj att använda anslutningskabel direkt till ett eluttag.

EFFEKT 80 Watt · CE · IPX4 · SKRUVAS · STAINLESS STEEL 304

Alla priser i katalogen är rekommenderade konsumentpriser inklusive moms.

PO4-1200ETN



POLE PO4-1200ETN

Yta
Satin

Art.nr
PO4-1200ETN

RSK: 875 45 83

Pris
7 105 SEK

EAN: 7350025868011

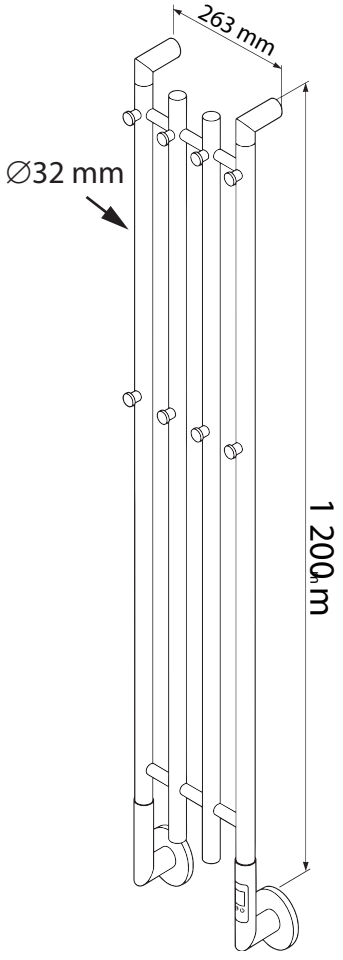

EFFEKT 90 Watt

CE

IPX4

SKRUVAS

STAINLESS STEEL 304

Alla priser i katalogen är rekommenderade konsumentpriser inklusive moms.

POLE PO-1500E

NYHET


STSH-790G


STSH-790G


STSH-790G


STSH-790G

POLE PO-1500ET

Yta
Satin
Art.nr
PO-1500ET
RSK: 875 44 88 **EAN:** 7350025867007

Pris
3 955 SEK

POLE PO-1500ETC

Yta
Blank
Art.nr
PO-1500ETC
RSK: 875 32 80 **EAN:** 7350025869926

Pris
3 955 SEK

POLE PO-1500ETGOLD

Yta
PVD Gold
Art.nr
PO-1500ETGOLD
RSK: 875 32 81 **EAN:** 7350025869933

Pris
4 995 SEK

POLE PO-1500ETGUN

Yta
PVD Gun Metal
Art.nr
PO-1500ETGUN
RSK: 875 32 82 **EAN:** 7350025869940

Pris
4 995 SEK

NY DESIGN PO-1500ET

- Fyra färger
- Ny design på timer med fler funktioner

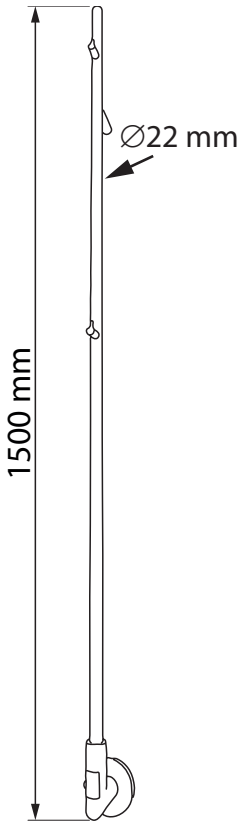

EFFEKT 27 Watt

CE

IPX4

SKRUVAS

STAINLESS STEEL 304

Alla priser i katalogen är rekommenderade konsumentpriser inklusive moms.

STÖDHANDTAG

För att du ska kunna få ett komplett rostfritt badrum så har vi valt att ta in ett hjälpmedel som idag behövs hos många individer. Våra rostfria stödhandtag gör det enklare för dig att komma i och ur duschen eller för att ställa dig upp efter toalettbesök. Räcken kan avsevärt underlätta dag till dag-uppgifter för dem som använder rullstol eller har svårt att ta sig runt. Stödhandtag kan även komma till nytta hos äldre människor som upplever svårigheter vid hukning och stigande.

Vi på Strand har rostfria stödhandtag för olika miljöer så som hotell, sjukhus, offentliga toaletter och trappor, men även för privat bruk i badrum, bredvid dusch eller badkar. Handikappstoaletter bör ha flera handräcken placerade på strategiska platser. Handtagen bör placeras nära toalett, nära tvättställ och nära badkar eller dusch.



MAX BELASTNING 100 KG

Stödhandtagen är testade med belastning upp till 150 kg.
Då väggkonstruktionen och monteringen spelar lika stor roll, har vi satt max belastning till 100 kg.

Stöd i trappor och vid dörrar

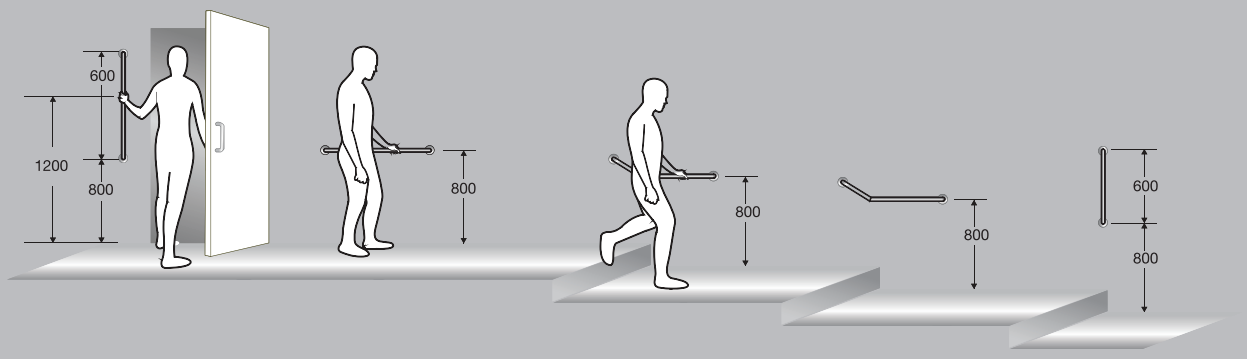

Stöd i toaletter

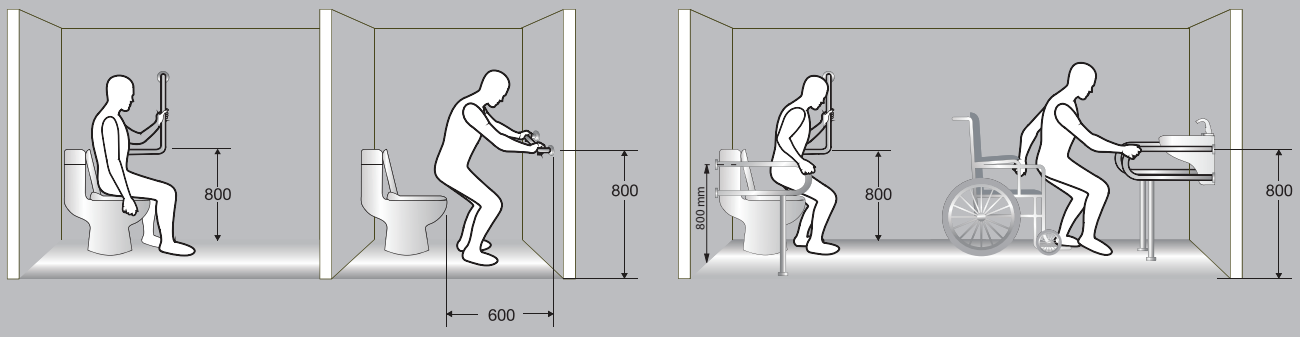

Fäll-upp-handtag

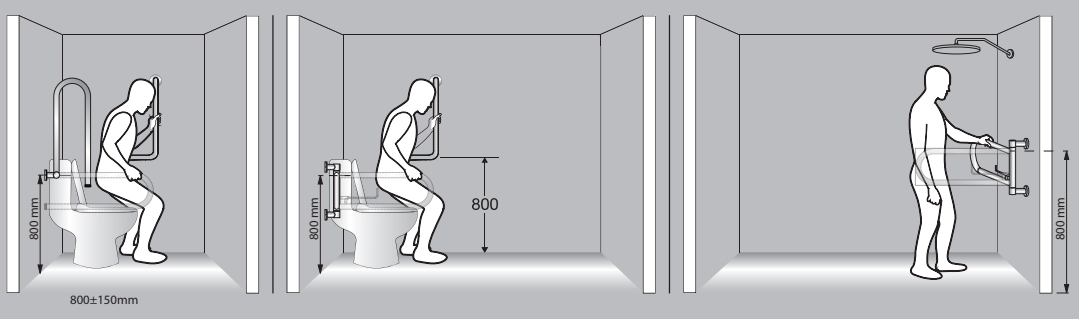

Alla priser i katalogen är rekommenderade konsumentpriser inklusive moms.

RAKA STÖDHANDTAG - ∅ 25mm

25 DIAMETER · STAINLESS STEEL 304 · MAX BELASTNING 100 KG

STSH-790A



STSH-790B



STSH-790C



STSH-790E



STSH-790F



GRABBA STSH-790A (300mm)

HÖJD 62 · BREDD 300

Yta: Satin
Art.nr: STSH-790A
RSK: 848 74 73 **EAN:** 7350025864549

Pris: 485 SEK

GRABBA STSH-790B (360mm)

HÖJD 62 · BREDD 360

Yta: Satin
Art.nr: STSH-790B
RSK: 848 74 74 **EAN:** 7350025864556

Pris: 525 SEK

GRABBA STSH-790C (500mm)

HÖJD 62 · BREDD 500

Yta: Satin
Art.nr: STSH-790C
RSK: 848 74 75 **EAN:** 7350025864563

Pris: 535 SEK

GRABBA STSH-790E (800mm)

HÖJD 62 · BREDD 800

Yta: Satin
Art.nr: STSH-790E
RSK: 848 74 76 **EAN:** 7350025864570

Pris: 660 SEK

GRABBA STSH-790F (900mm)

HÖJD 62 · BREDD 900

Yta: Satin
Art.nr: STSH-790F
RSK: 848 74 77 **EAN:** 7350025864587

Pris: 750 SEK

RAKA STÖDHANDTAG - ∅ 32mm

32 DIAMETER · STAINLESS STEEL 304 · MAX BELASTNING 100 KG

STSH-790G



STSH-790H



STSH-790I



GRABBA STSH-790G (600mm)

HÖJD 62 · BREDD 600

Yta: Satin
Art.nr: STSH-790G
RSK: 848 74 78 **EAN:** 7350025864594

Pris: 715 SEK

GRABBA STSH-790H (800mm)

HÖJD 62 · BREDD 800

Yta: Satin
Art.nr: STSH-790H
RSK: 848 74 79 **EAN:** 7350025864600

Pris: 795 SEK

GRABBA STSH-790I (1 200mm)

HÖJD 62 · BREDD 1200

Yta: Satin
Art.nr: STSH-790I
RSK: 848 74 80 **EAN:** 7350025864617

Pris: 975 SEK

Alla priser i katalogen är rekommenderade konsumentpriser inklusive moms.

VINKLADE STÖDHANDTAG 90° - ∅ 32mm



GRABBA STSH-791A



Yta
Satin
Art.nr
STSH-791A
RSK: 848 74 81

Pris
470 SEK
EAN: 7350025864624

GRABBA STSH-791B



Yta
Satin
Art.nr
STSH-791B
RSK: 848 74 82

Pris
730 SEK
EAN: 7350025864631

GRABBA STSH-791C



Yta
Satin
Art.nr
STSH-791C
RSK: 848 74 83

Pris
730 SEK
EAN: 7350025864648

GRABBA STSH-791D



Yta
Satin
Art.nr
STSH-791D
RSK: 848 74 84

Pris
1 345 SEK
EAN: 7350025864655

GRABBA STSH-791H



Yta
Satin
Art.nr
STSH-791H
RSK: 848 74 85

Pris
750 SEK
EAN: 7350025864662

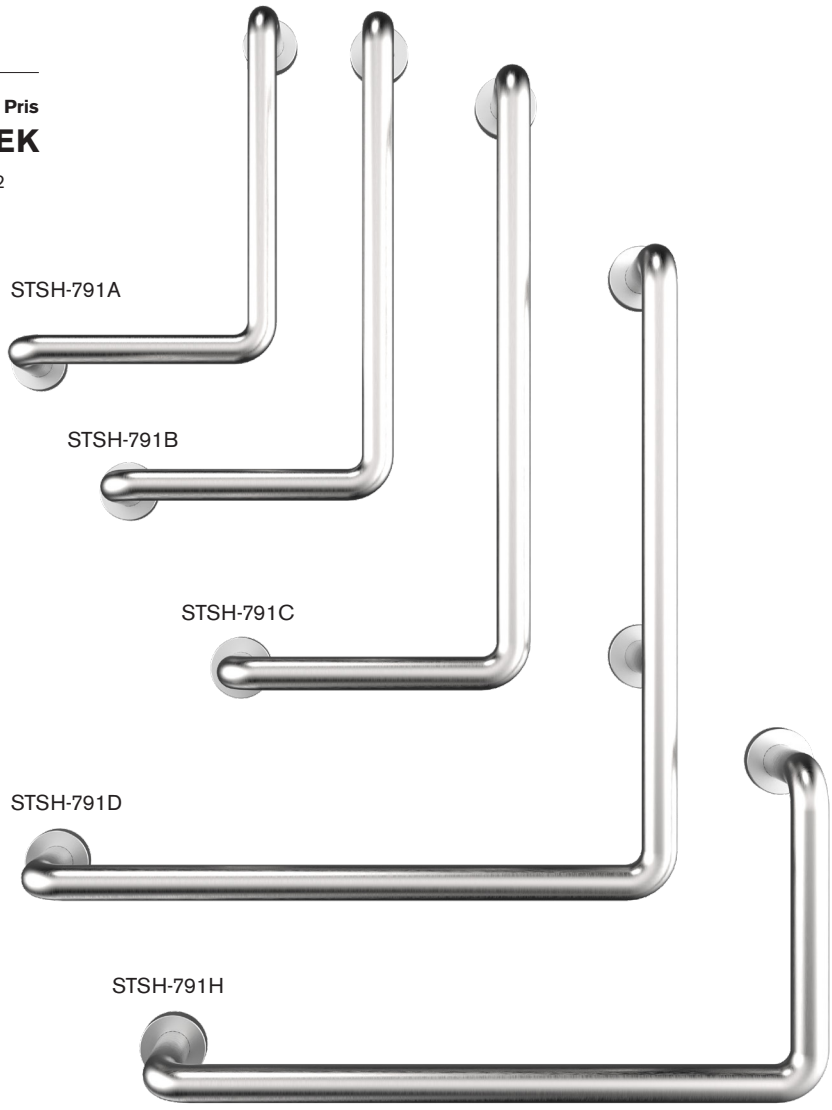

Alla priser i katalogen är rekommenderade konsumentpriser inklusive moms.

VINKLADE STÖDHANDTAG 135° - ∅ 25mm



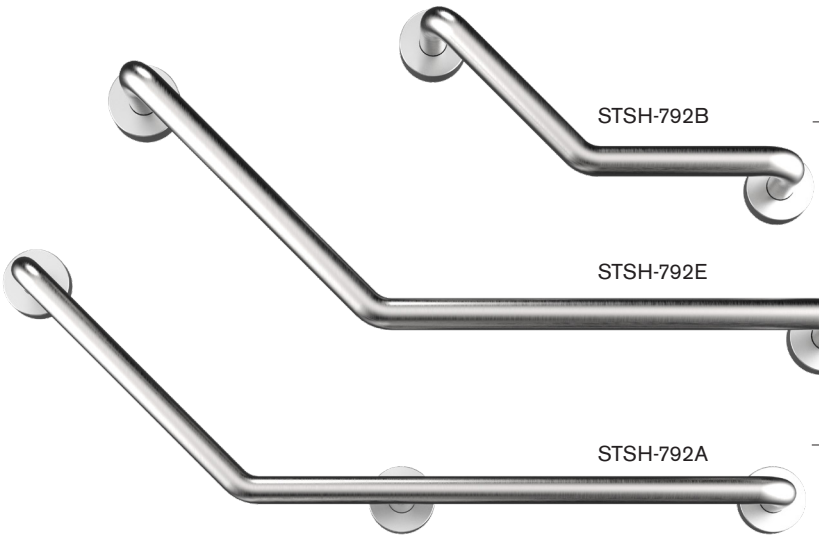

GRABBA STSH-792A

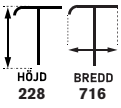

Yta
Satin
Art.nr
STSH-792A
RSK: 848 74 86

Pris
905 SEK
EAN: 7350025864679

GRABBA STSH-792B

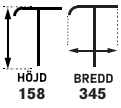

Yta
Satin
Art.nr
STSH-792B
RSK: 848 74 87

Pris
540 SEK
EAN: 7350025864686

GRABBA STSH-792E

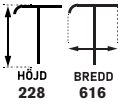

Yta
Satin
Art.nr
STSH-792E
RSK: 848 74 90

Pris
655 SEK
EAN: 7350025864716

VINKLADE STÖDHANDTAG 135° - ∅ 32mm



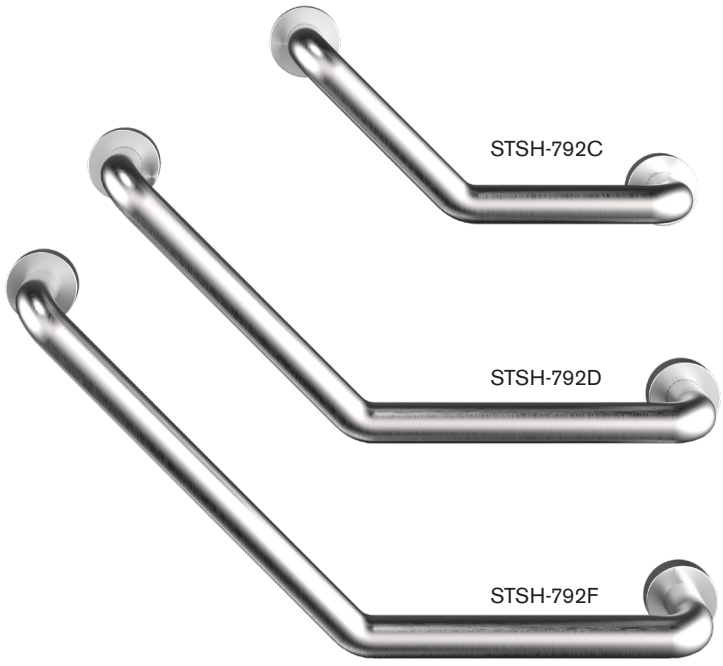

GRABBA STSH-792C

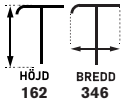

Yta
Satin
Art.nr
STSH-792C
RSK: 848 74 88

Pris
575 SEK
EAN: 7350025864693

GRABBA STSH-792D

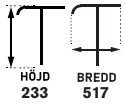

Yta
Satin
Art.nr
STSH-792D
RSK: 848 74 89

Pris
660 SEK
EAN: 7350025864709

GRABBA STSH-792F

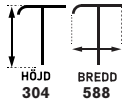

Yta
Satin
Art.nr
STSH-792F
RSK: 848 74 91

Pris
660 SEK
EAN: 7350025864723

Alla priser i katalogen är rekommenderade konsumentpriser inklusive moms.

STÖDHANDTAG FÖR TOALETT - ∅ 32mm



STSH-0102CS

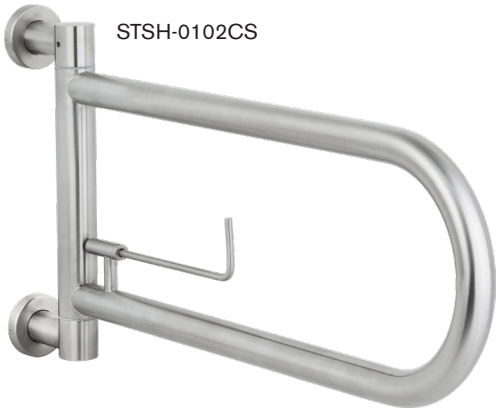

STSH-0102DS



GRABBA STSH-0102CS

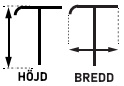

Yta
Satin
Art.nr
STSH-0102CS
RSK: 797 39 64

Pris
2 525 SEK
EAN: 7350025864761

GRABBA STSH-0102DS

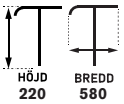

Yta
Satin
Art.nr
STSH-0102DS
RSK: 797 39 65

Pris
2 275 SEK
EAN: 7350025864778

GRABBA STSH-793C

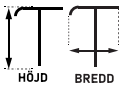

Yta
Satin
Art.nr
STSH-793C
RSK: 797 39 66

Pris
1 235 SEK
EAN: 7350025864730

GRABBA STSH-794C

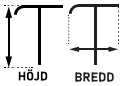

Yta
Satin
Art.nr
STSH-794C
RSK: 797 39 67

Pris
1 415 SEK
EAN: 7350025864747

GRABBA STSH-795B



Yta
Satin
Art.nr
STSH-795B
RSK: 797 39 68

Pris
1 695 SEK
EAN: 7350025864754

STSH-794C

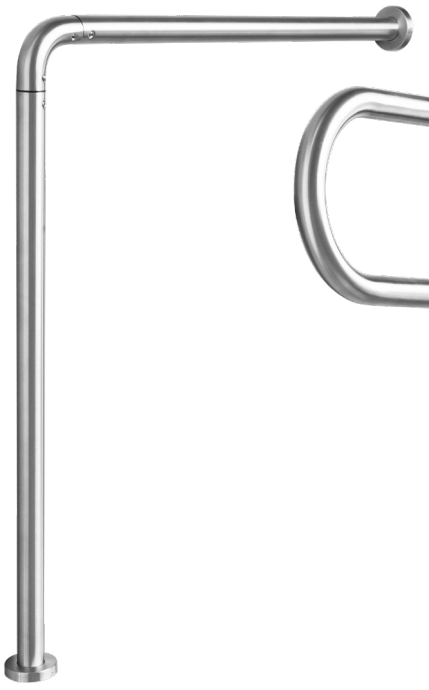

STSH-795C



STSH-793C

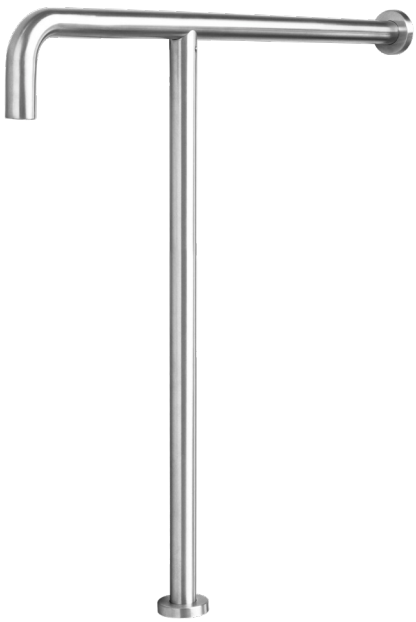

Alla priser i katalogen är rekommenderade konsumentpriser inklusive moms.

STÖDHANDTAG FÖR DUSCH

STAINLESS STEEL 304 · MAX BELASTNING 100 KG

GRABBA STSC-101BS

HÖJD 850 · BREDD 450

Yta
Satin
Art.nr
STSC-101BS
RSK: 856 50 14

Pris
1 495 SEK
EAN: 7350025868769

25 DIAMETER



STSC-101BS

STSK-L108GS



GRABBA STSK-L108GS

HÖJD 800 · BREDD 700

Yta
Satin
Art.nr
STSK-L108GS
RSK: 856 50 13

Pris
1 395 SEK
EAN: 7350025868752

32 DIAMETER

Alla priser i katalogen är rekommenderade konsumentpriser inklusive moms.

KROKAR OCH BESLAG



MYRAN
En av våra första serier gör comeback med krokar och pappershållare.

ASKIM
En serie med genomgående klassiska runda inslag.

BJÖRNEN
Vår senaste serie med krok och pappershållare.

BILLDAL
Serien med striktare raka linjer där du alltid hittar den rektangulära plattan som följer hela serien.

KULLAVIK
Modern serie med fusion mellan det rostfria och vitt. Smarta lösningar med avlastningsytor.

MARSTRAND
Samma strikta formspråk som våra duschar.

SOLID
Vi introducerar nu SOLID-serien i badrummet.

Alla priser i katalogen är rekommenderade konsumentpriser inklusive moms.

MYRAN



MYRAN ANT-411

Yta
Satin
Art.nr
ANT-411
RSK: 875 51 52 **EAN:** 7350025867465

Pris
495 SEK

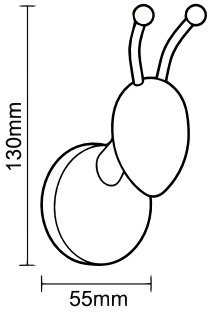

SKRUVAS

STAINLESS STEEL 304

MYRAN ANT-422

Yta
Satin
Art.nr
ANT-422
RSK: 874 41 95

SKRUVAS

STAINLESS STEEL 304

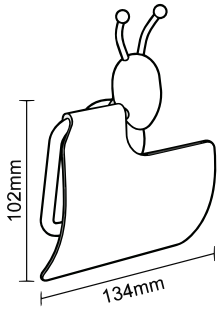



BJÖRNEN



BJÖRNEN BER-411

Yta
Satin
Art.nr
BER-411
RSK: 875 51 53 **EAN:** 7350025867489

Pris
480 SEK

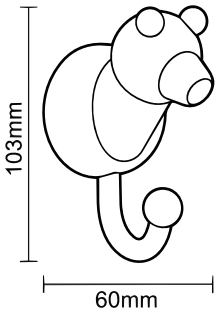

SKRUVAS

STAINLESS STEEL 304

BJÖRNEN BER-422

Yta
Satin
Art.nr
BER-422
RSK: 874 41 94 **EAN:** 7350025867496

Pris
745 SEK

SKRUVAS

STAINLESS STEEL 304

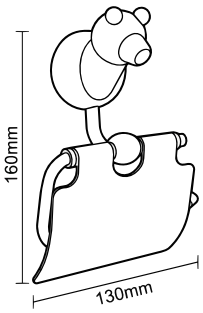



Alla priser i katalogen är rekommenderade konsumentpriser inklusive moms.



ASKIM

ASKIM AS-413

Yta
Satin
Art.nr
AS-413
RSK: 875 47 87 **EAN:** 7350025864921

Pris
240 SEK

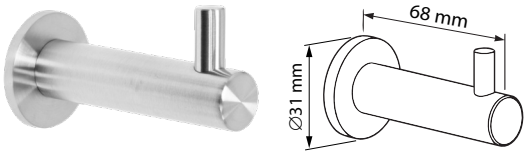

ASKIM AS-413A

Yta
Satin
Art.nr
AS-413A
RSK: 875 47 88 **EAN:** 7350025864945

Pris
180 SEK

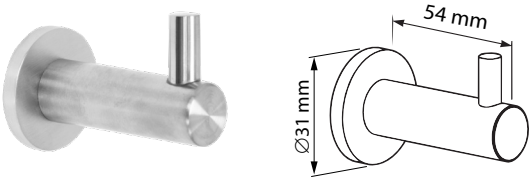

ASKIM AS-414

Yta
Satin
Art.nr
AS-414
RSK: 875 51 55 **EAN:** 7350025866116

Pris
745 SEK

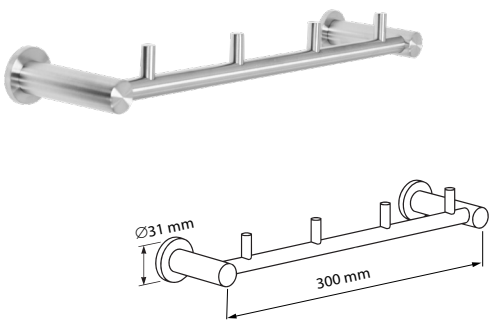

ASKIM AS-415

Yta
Satin
Art.nr
AS-415
RSK: 875 47 89 **EAN:** 7350025864952

Pris
520 SEK

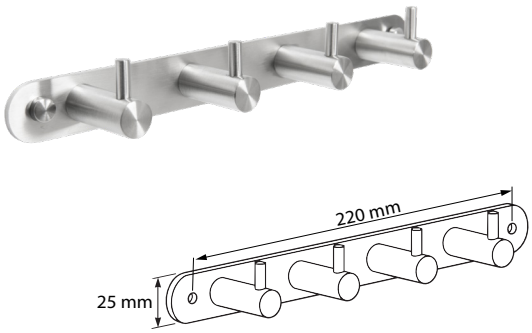

SKRUVAS LIMMAS STAINLESS STEEL 304

Alla priser i katalogen är rekommenderade konsumentpriser inklusive moms.

ASKIM AS-425

Yta
Satin
Art.nr
AS-425
RSK: 874 39 86 **EAN:** 7350025864969

Pris
465 SEK



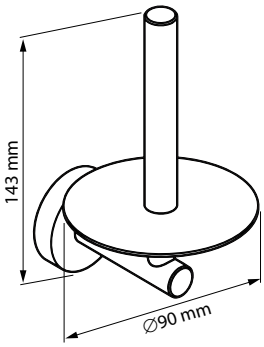

ASKIM AS-426

Yta
Satin
Art.nr
AS-426
RSK: 874 39 87 **EAN:** 7350025864976

Pris
475 SEK



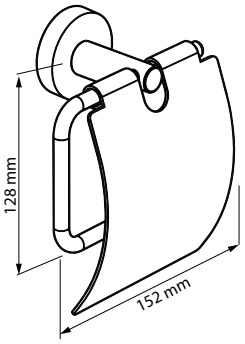

ASKIM AS-427

Yta
Satin
Art.nr
AS-427
RSK: 874 39 88 **EAN:** 7350025864983

Pris
370 SEK



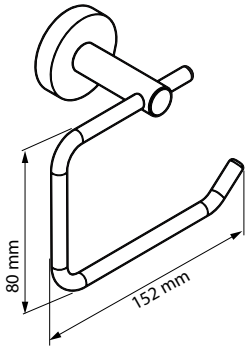

ASKIM AS-431

Yta
Satin
Art.nr
AS-431
RSK: 890 00 79 **EAN:** 7350025864990

Pris
1 210 SEK



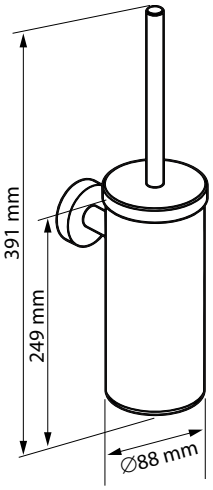

ASKIM AS-431X

Yta
Satin
Art.nr
AS-431X
RSK: 871 42 40 **EAN:** 7350025865652

Pris
85 SEK



SKRUVAS LIMMAS STAINLESS STEEL 304

Alla priser i katalogen är rekommenderade konsumentpriser inklusive moms.

BILLDAL



BILLDAL BI-411

Yta
Satin
Art.nr
BI-411
RSK: 875 48 32 **EAN:** 7350025865577

Pris
75 SEK



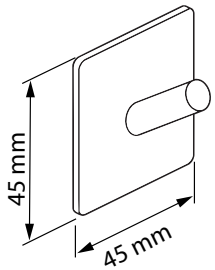

BILLDAL BI-412

Yta
Satin
Art.nr
BI-412
RSK: 875 48 33 **EAN:** 7350025865584

Pris
125 SEK



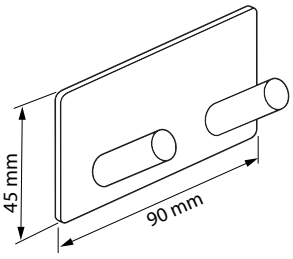

BILLDAL BI-414

Yta
Satin
Art.nr
BI-414
RSK: 875 48 34 **EAN:** 7350025865591

Pris
235 SEK

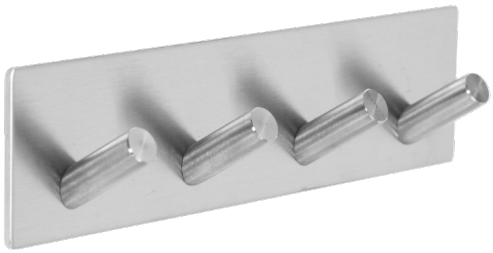

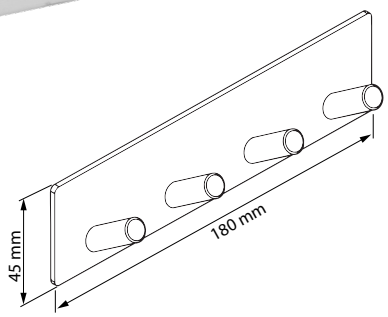

BILLDAL BI-415

Yta
Satin
Art.nr
BI-415
RSK: 874 40 18 **EAN:** 7350025865607

Pris
245 SEK



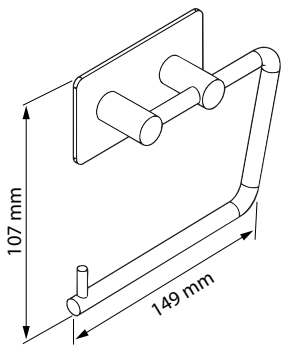

LIMMAS

STAINLESS STEEL 304

Alla priser i katalogen är rekommenderade konsumentpriser inklusive moms.

BILLDAL BI-416

Yta
Satin
Art.nr
BI-416
RSK: 874 40 19 **EAN:** 7350025865423

Pris
395 SEK

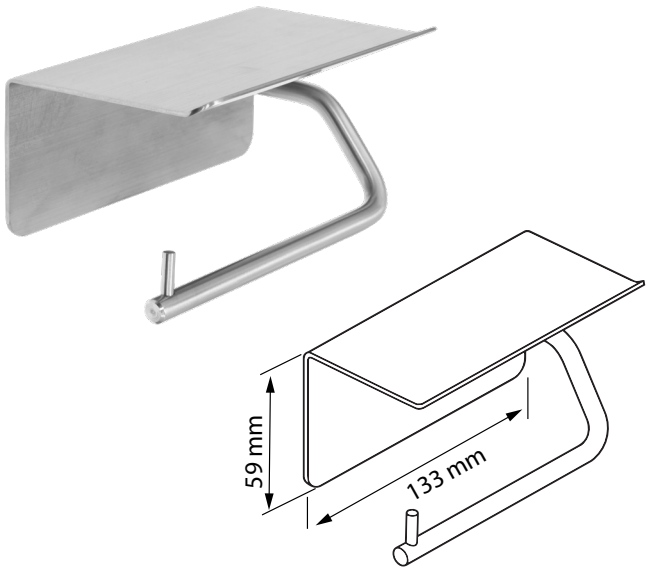

BILLDAL BI-417

Yta
Satin
Art.nr
BI-417
RSK: 874 40 20 **EAN:** 7350025865621

Pris
480 SEK

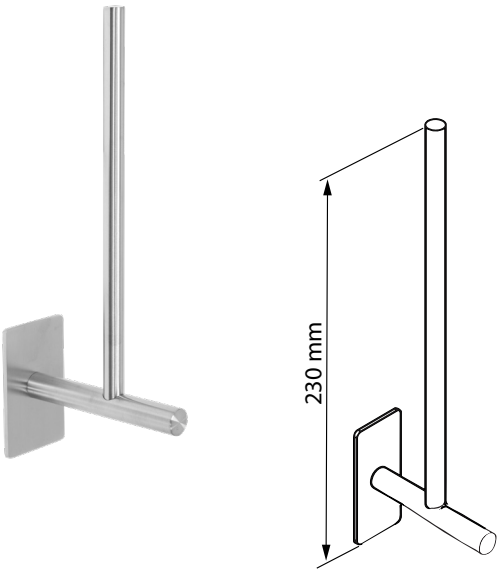

LIMMAS

STAINLESS STEEL 304

BILLDAL BI-418

Yta
Satin
Art.nr
BI-418
RSK: 871 42 39 **EAN:** 7350025865638

Pris
680 SEK

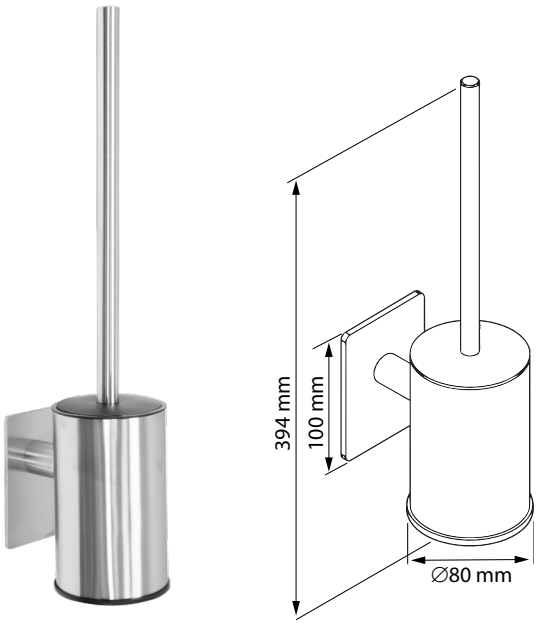

BILLDAL BI-418X

Yta
Satin
Art.nr
BI-418X
RSK: 871 42 41 **EAN:** 7350025865645

Pris
85 SEK



Alla priser i katalogen är rekommenderade konsumentpriser inklusive moms.

KULLAVIK



KULLAVIK KUL-501

Yta
Satin / Vit

Pris
595 SEK

Art.nr
KUL--501

RSK: 850 78 35 **EAN:** 7350025865485

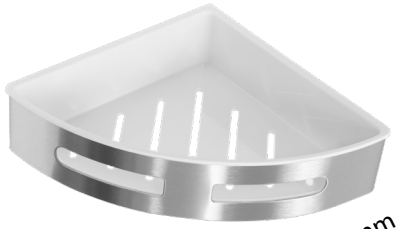

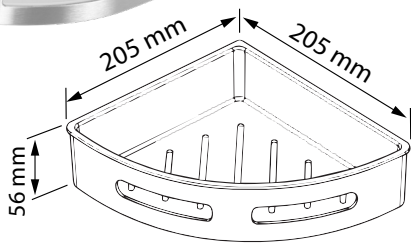



KULLAVIK KUL-502

Yta
Satin / Vit

Pris
595 SEK

Art.nr
KUL--502

RSK: 850 78 36 **EAN:** 7350025865492



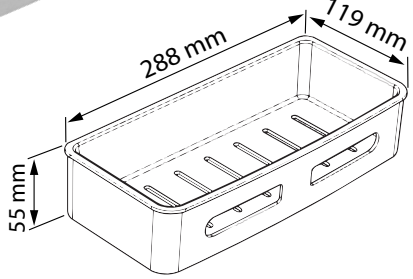

KULLAVIK KUL-601

Yta
Satin / Vit

Pris
1645 SEK

Art.nr
KUL--601

RSK: 850 79 07 **EAN:** 7350025866093



Not. Levereras omonterad.

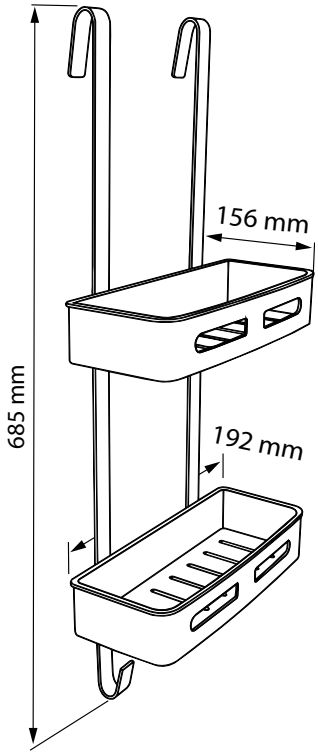

Alla priser i katalogen är rekommenderade konsumentpriser inklusive moms.

SOLID



SOLID SOL-411

Yta
Satin
Art.nr
SOL-411
RSK: 875 50 89 **EAN:** 7350025867236

Pris
440 SEK



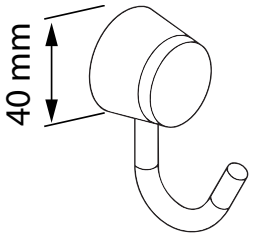

SOLID SOL-421

Yta
Satin
Art.nr
SOL-421
RSK: 874 41 65 **EAN:** 7350025867243

Pris
595 SEK

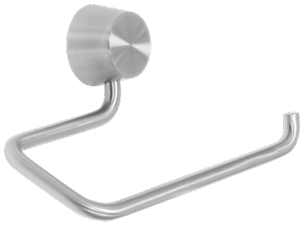

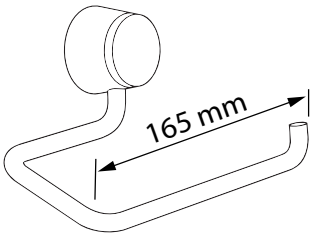

SOLID SOL-425

Yta
Satin
Art.nr
SOL-425
RSK: 874 41 66 **EAN:** 7350025867250

Pris
595 SEK



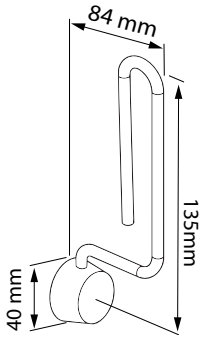





SOLID SOL-431

Yta
Satin
Art.nr
SOL-431
RSK: 890 01 40 **EAN:** 7350025867267

Pris
860 SEK



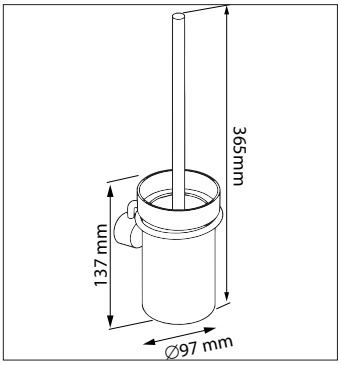

Alla priser i katalogen är rekommenderade konsumentpriser inklusive moms.

MARSTRAND



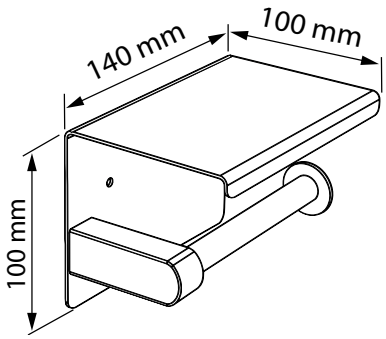

MARSTRAND MAR-801

Yta
Satin
Art.nr
MAR-801
RSK: 874 41 83
EAN: 7350025867816

Pris
325 SEK

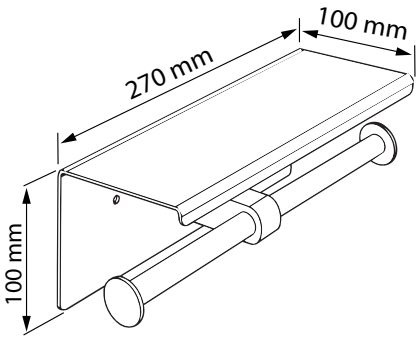

MARSTRAND MAR-802

Yta
Satin
Art.nr
MAR-802
RSK: 874 41 84
EAN: 7350025867823

Pris
525 SEK

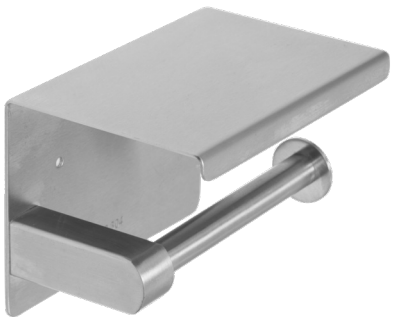



SKRUVAS

STAINLESS STEEL 304

Alla priser i katalogen är rekommenderade konsumentpriser inklusive moms.

Strand Finstilt

STRANDS KVALITET OCH CERTIFIERINGAR

KLASSIFICERADE I SUNDAHUS MILJÖDATA
Vi är måna om att våra produkter ska hålla hög kvalité och vi har därför valt att få våra produkter bedömda i SundaHus. Vi har likaså påbörjat vårt arbete med att klassificera hela vårt sortiment i SundaHus miljödata. Se http://www.sundahus.se/ för mer information.

BYGGVARUDEKLARATIONER
Vi har tagit fram byggvarudeklarationer (BVD3) för våra blandare. Se http://www.byggmaterialindustrierna.se/ för mer information.

GARANTIER - KÖK & BAD
För att garantin ska gälla ska blandaren vara monterad och använd på ett korrekt sätt. Rördragning och installation ska vara fackmässigt utförda och överensstämma med Boverkets Byggregler. Garantin gäller 2 år (10 år på blandarhuset och övriga stålkomponenter) från inköpsdagen. Garantin gäller enbart mot uppvisande av kvitto eller faktura.

Garantin omfattar inte normalt slitage, repor, märken eller skador som orsakats av stötar eller av en olyckshändelse. Fel som orsakats av felaktig rengöring (skrubbning eller användning av slipande/frätande rengöringsmedel), felaktig användning eller underlåtenhet av att följa monterings- eller serviceinstruktioner omfattas ej heller av garantin. Garantin gäller inte demo/utställnings-exemplar, frysskador eller skador och funktionsfel som uppkommit genom orenheter i vattnet.

Följdskada genom fel i levererad produkt, kostnader för tredje man och/eller kostnader på annat än den levererade varan täcks inte av garantin. Dessa kostnader ska täckas av brukarens eller installatörens försäkring. Kontakta din återförsäljare som sålt produkten för överenskommelse om eventuell felavhjälpning eller retur. Därefter kontaktar återförsäljaren Strand direkt.

RENGÖRNING ROSTFRITT
Rengöring av rostfritt stål ska göras med en mjuk trasa och ljummet vatten, eventuellt Strand Cleaner polerkräm, milt rengöringsmedel eller tvållösning. Skölj rent med vatten och eftertorka/polera med torr trasa. För att avlägsna kalkfläckar, använd hushållsättika och skölj efter med vatten. Använd inte skurpulver, stålull, rengöringsmedel som är kalklösande, sura eller innehåller alkohol eller slipmedel. Hårda eller vassa föremål kan repa den rostfria ytan. För att förhöja ytfinishen hos din rostfria Strandprodukt, applicera olja (t.ex. olivolja) och torka sedan av överflödig olja.

Vi rekommenderar att blandarens sil/strålsamlare skruvas loss emellanåt för rengöring. Om silen/strålsamlaren är förkalkad kan den tvättas i en ättikslösning.

PRISER
Alla priser i katalogen är rekommenderade cirkapriser inklusive moms. Då priserna är cirkapriser kan lokala variationer förekomma. Vi reserverar oss för prisjusteringar till följd av icke påverkbara faktorer så som tullar, frakter, valutor m.m. Vi reserverar oss även mot eventuella produktförändringar och eventuella förändringar i specifikationerna.

MILJÖBILDER
För att skona miljön och minska fotograferingar är merparten av miljöbilderna i denna katalog skapade med hjälp av generativ AI. De avbildade produkterna stämmer överens med verkligheten.

VI FÖRBEHÅLLER OSS RÄTTEN
Vi utvecklas hela tiden. Vissa komponenter förnyas kontinuerligt. Därför förbehåller vi oss rätten att byta ut de delar där utvecklingen sker snabbt, allt för att alltid ligga ett steg före. Bilderna behöver därför inte alltid överensstämma exakt med vårt aktuella produktutbud. Vi förbehåller oss rätten till ändringar i konstruktion, utförande och prissättning samt reserverar oss för eventuella tryckfel och för fel utom vår kontroll.

Se hemsidan för aktuella köpvillkor.

STRAND DIGITALT
Hemsida: www.strandstainless.se
Facebook: www.facebook.com/strandstainless
Instagram: StrandStainless
Youtube: Strand Stainless

Hemsida YouTube Facebook Instagram

TÄNK HÅLLBARHET - TÄNK STRAND



Strand
STAINLESS

J. A. Pripps gata 2, 421 32 Västra Frölunda | 031-45 42 45
info@strandstainless.se | www.strandstainless.se